CUBE

MERKMALE

- ROBUSTER AUFBAU
- MECHANISCHE ZÄHLER
- INDUKTIONSMOTOR MIT ÜBERHITZUNGSSCHUTZ
- ÜBERLASTSCHUTZ
- INTEGRIERTER MASCHENFILTER
- IP 55

PIUSI CUBE ist eine Baureihe mechanischer Kraftstoffabgabeeinheiten für den nichtgewerblichen Gebrauch. Sie bestehen aus einer selbstansaugenden Drehschieberpumpe mit integriertem Bypassventil, Automatik-Zapfventil mit Brückengewindestück und einem integriertem Zapfventilhalter mit Start-/Stopp-PUMPE enhebel. Seine Vielseitigkeit ermöglicht verschiedene Anwendunsfälle: Montage an Wänden, Tanks, Zisternen, Fässern oder alleinstehend (mit optionalem Standfuß).

LEISTUNGSPARAMETER

BIS ZU 90 L/MIN	AC/DC SPANNUNG
VOLUMENSTROM	STROMVERSORGUNG
±1%	
GENAUIGKEIT	





CUBE 56 MIT FILTER



CUBE 56 MIT SOCKEL (OPTIONAL)

VERPACKUNG

CODE	GEWICHT		VERPACKUNG			N. BOX / EUROPALLET	
	KG	LBS	MM	ZOLL	STCK./ KARTON	✈	🚢
F00575400	22	46	400X400X460	-	1	12	24
00057500C	21	46	400X400X460	-	1	12	24
F00576000C	21	46	400X400X460	-	1	12	24
F00577000C	21	46	400X400X460	-	1	12	24
F00591200	22	48	400X400X460	-	1	12	24
F00591000A	21	46	400X400X460	-	1	12	24
F00591111A	21	46	400X400X460	-	1	12	24
F00592000	22	46	400X400X460	-	1	12	24

ANY BIODIESEL LUFT FROSTSCHUTZ AdBlue® BIODIESEL **DIESEL** LEBENSM. BENZIN SCHMIERM. KEROSIN ÖL WASSER WISCHERFLÜSS.

KENNLINIEN

PUMPE PANTHER

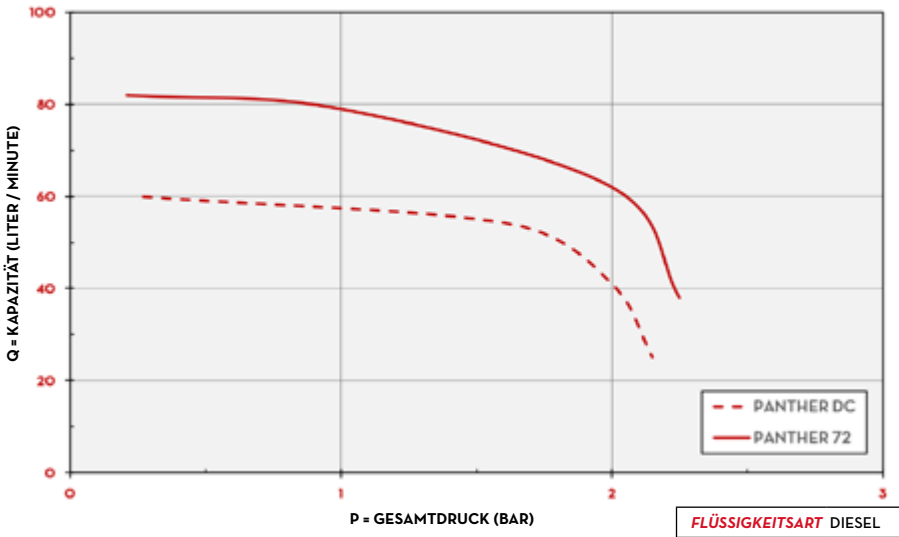

FLÜSSIGKEITSART DIESEL
TEMPERATUR +20 / -6°C

LIEFERUMFANG

- CUBE-ABGABEEINHEIT
- AUTOMATIK-ZAPFVENTIL
- VERSORGUNGSSCHLAUCH
- BEDIENUNGSANLEITUNG

EINZELHEITEN

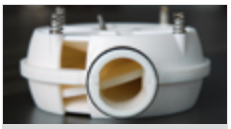
TAUMELSCHEIBENZÄHLER


K33/K44

ABMESSUNGEN

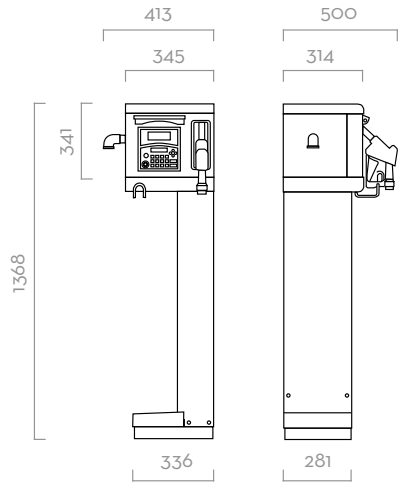

Maße in Millimetern

KOMPONENTEN

- PUMPE:
  PANTHER AC
  PANTHER DC
- ZÄHLER:
  K33 / K44
- ZAPFVENTIL:
  AUTOMATIK-ZAPFVENTIL

TECHNISCHE DATEN

CODE	BESCHREIBUNG	FLÜSSIG-KEITSART	VOLUMEN-STROM		SPANNUNG			PUMPE	ZÄHLER	ZAPF-VENTIL	FILTER		EINLASS	SCHLAUCH	
			L/MIN	GPM	AC V./HZ DC VOLT	STROM. WATT	AMP. MAX.	TYP	TYP	TYP	H2O FILTER	FILTERKA-PAZITÄT	BSP	LÄNGE.	Ø
F00575400	CUBE 56/33 + FILTER	D	56	15	230/50	350	3	PANTH 56	K33	A60	JA	30 µ	1"	6M	3/4"
00057500C	CUBE 56/33	D	56	15	230/50	350	3	PANTH 56	K33	A60	NEIN	-	1"	4M	3/4"
F00576000C	CUBE 56 DC 12V	D	56	15	12	300	35	PANTH DC	K33	A60	NEIN	-	1"	4M	1"
F00577000C	CUBE 70 DC 24V	D	70	18	24	420	25	PANTH DC	K33	A60	NEIN	-	1"	4M	3/4"
F00591200	CUBE 70/33 + FILTER	D	70	18	230/50	500	4,2	PANTH 72	K33	A60	JA	30 µ	1"	6M	1"
F00591000A	CUBE 70/33	D	70	18	230/50	500	4,2	PANTH 72	K33	A60	NEIN	-	1"	4M	1"
F00591111A	CUBE 70/44 PULSER	D	70	18	230/50	500	4,2	PANTH 72	K44	A60	NEIN	-	1"	4M	1"
F00592000*	CUBE 90/44	D	90	23,8	230/50	700	4,9	PANTH 90	K44	A120	NEIN	-	1"	4M	1"

AUF ANFRAGE AUCH MIT UNTERSCHIEDLICHER SPANNUNG UND 50/60 HZ FREQUENZ LIEFERBAR.
*DUTY CYCLE 30MIN ON/OFF