CUBE

CARACTERÍSTICAS

- ESTRUCTURA ROBUSTA
- MEDIDOR MECÁNICO
- MOTOR DE INDUCCIÓN CON PROTECCIÓN TÉRMICA
- PROTECCIÓN CONTRA SOBRECARGAS
- FILTRO DE MALLA INTEGRADO
- IP 55

PIUSI CUBE es una gama de dispensadores mecánicos de transferencia de combustible para uso no comercial. Se compone de una bomba de paletas de cebado automático equipada con una válvula de derivación integrada, una pistola automática con conexión giratoria y un soporte de pistola integrado con palanca de arranque y parada de la bomba. Su versatilidad permite diferentes aplicaciones: en paredes, tanques, cisternas, bidones o funcionamiento autónomo (con el pedestal opcional).

RENDIMIENTO

HASTA 90 L/MIN	CAUDAL
CA/CC ALIMENTACIÓN	TENSIÓN
±1%	PRECISIÓN





CUBE 56 CON FILTRO



CUBE 56 CON PEDESTAL (OPTIONAL)

PACKAGING

CÓDIGO	PESO		PACKAGING			N. BOX / EUROPALLET	
	KG	LBS	MM	PULGADAS	UDS./CAJA	✈	🚢
F00575400	22	46	400X400X460	-	1	12	24
00057500C	21	46	400X400X460	-	1	12	24
F00576000C	21	46	400X400X460	-	1	12	24
F00577000C	21	46	400X400X460	-	1	12	24
F00591200	22	48	400X400X460	-	1	12	24
F00591000A	21	46	400X400X460	-	1	12	24
F00591111A	21	46	400X400X460	-	1	12	24
F00592000	22	46	400X400X460	-	1	12	24

ANY BIODIESEL · AIRE · ANTICONG. · AdBlue® · BIODIÉSEL · **D** DIÉSEL · ALIMENTOS · GASOLINA · GRASA · QUEROSENO · ACEITE · AGUA · LIMPIAPARAB.

GRÁFICO

BOMBA PANTHER

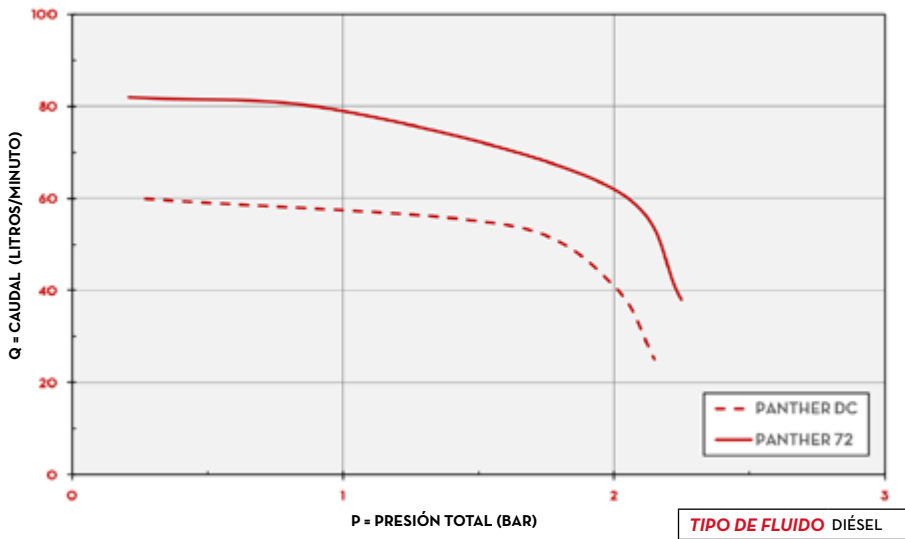

TIPO DE FLUIDO	DIÉSEL
TEMPERATURA	+20 / -6°C

CONTENIDO DE LA CAJA

- DISPENSADOR CUBE
- PISTOLA AUTOMÁTICA
- MANGUERA DE SUMINISTRO
- MANUAL DE INSTRUCCIONES

DETALLES


MEDIDOR DE DISCO NUTANTE


K33/K44

DIMENSIONES

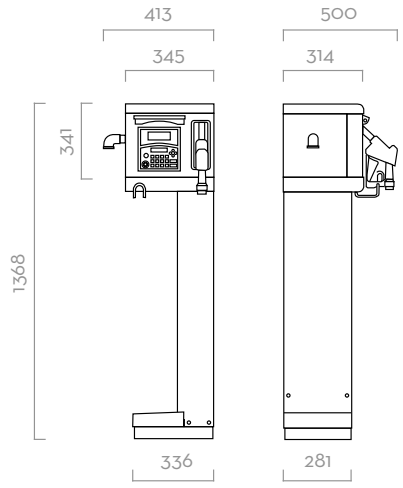

Las dimensiones se expresan en milímetros

COMPONENTES

- BOMBA:
  PANTHER AC
  PANTHER DC
- MEDIDOR:
  K33 / K44
- PISTOLA:
  PISTOLA AUTOMÁTICA

FICHA TÉCNICA

CÓDIGO	DESCRIPCIÓN	TIPO DE FLUIDO	CAUDAL		TENSIÓN			BOMBA	MEDIDOR	PISTOLA	FILTRO		ENTRADA	MANGUERA	
			L/MIN	GPM	V. CA /HZ V. CC	POTENCIA/ VATIOS	AMP. MÁX.	TIPO	TIPO	TIPO	H2O FILTER	CAPACIDAD DE FILTRADO	BSP	METERS	Ø
F00575400	CUBE 56/33 + FILTER	D	56	15	230/50	350	3	PANTH 56	K33	A60	SÍ	30 µ	1"	6M	3/4"
00057500C	CUBE 56/33	D	56	15	230/50	350	3	PANTH 56	K33	A60	NO	-	1"	4M	3/4"
F00576000C	CUBE 56 DC 12V	D	56	15	12	300	35	PANTH DC	K33	A60	NO	-	1"	4M	1"
F00577000C	CUBE 70 DC 24V	D	70	18	24	420	25	PANTH DC	K33	A60	NO	-	1"	4M	3/4"
F00591200	CUBE 70/33 + FILTER	D	70	18	230/50	500	4,2	PANTH 72	K33	A60	SÍ	30 µ	1"	6M	1"
F00591000A	CUBE 70/33	D	70	18	230/50	500	4,2	PANTH 72	K33	A60	NO	-	1"	4M	1"
F00591111A	CUBE 70/44 PULSER	D	70	18	230/50	500	4,2	PANTH 72	K44	A60	NO	-	1"	4M	1"
F00592000*	CUBE 90/44	D	90	23,8	230/50	700	4,9	PANTH 90	K44	A120	NO	-	1"	4M	1"

SE PUEDE PEDIR CON DIFERENTE TENSIÓN Y 50/60 HZ DE FRECUENCIA
*DUTY CYCLE 30MIN ON/OFF