CUBE

CARACTÉRISTIQUES

- STRUCTURE SOLIDE
- COMPTEUR MÉCANIQUE
- MOTEUR À INDUCTION AVEC PROTECTION THERMIQUE
- PROTECTION CONTRE LES SURCHARGES
- FILTRE À MAILLES INTÉGRÉ
- IP 55

CUBE de PIUSI est une gamme de distributeurs de carburant mécaniques à usage non commercial. Il se compose d'une pompe
à ailettes à amorçage automatique dotée d'une vanne de dérivation intégrée, d'un pistolet automatique avec raccord pivot et d'un support de pistolet intégré avec levier de pompe marche/arrêt.
Sa polyvalence permet diverses applications: murale, sur réservoirs, sur citernes, sur bidons et autonome (avec le socle en option).

PERFORMANCES

JUSQU'À 90 L/MIN	AC/DC PUISSANCE
DÉBIT	TENSION
±1%	
PRÉCISION	





CUBE 56 AVEC FILTRE



CUBE 56 AVEC SOCLE (OPTIONEL)

PACKAGING

CÓDIGO	PESO		PACKAGING			N. BOX / EUROPALLET	
	KG	LBS	MM	INCH	PCS/BOÎTE	✈	🚢
F00575400	22	46	400X400X460	-	1	12	24
00057500C	21	46	400X400X460	-	1	12	24
F00576000C	21	46	400X400X460	-	1	12	24
F00577000C	21	46	400X400X460	-	1	12	24
F00591200	22	48	400X400X460	-	1	12	24
F00591000A	21	46	400X400X460	-	1	12	24
F00591111A	21	46	400X400X460	-	1	12	24
F00592000	22	46	400X400X460	-	1	12	24

ANY BIODIESEL | AIR | ANTIGEL | AdBlue® | BIODIESEL | **D** DIESEL | ALIMENTATION | ESSENCE | GRAISSE | KÉROSÈNE | HUILE | EAU | LAVE-GLACE

GRAPHIQUE

POMPE PANTHER

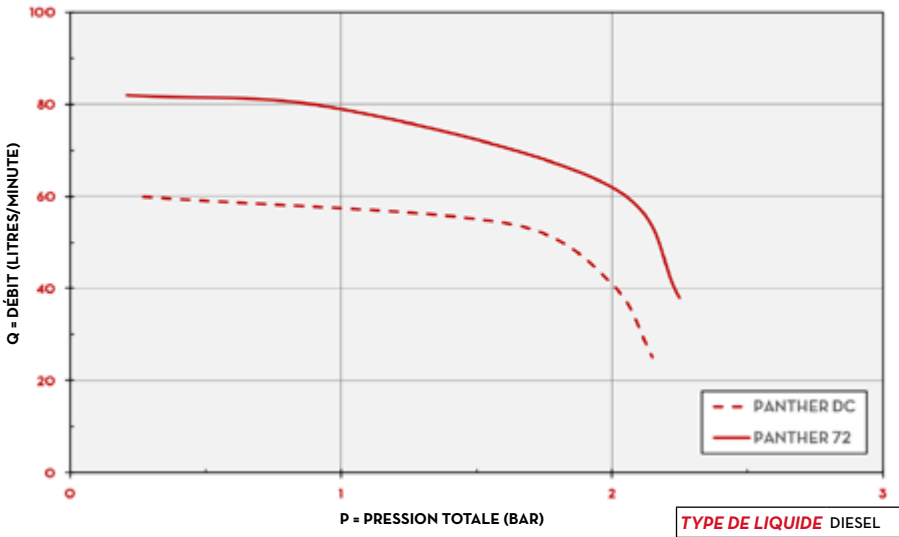

TYPE DE LIQUIDE	DIESEL
TEMPÉRATURE	+20 / -6°C

CONTENU DE L'EMBALLAGE

- DISTRIBUTEUR CUBE
- PISTOLET AUTOMATIQUE
- TUYAU DE DISTRIBUTION
- MANUEL D'INSTRUCTIONS

DÉTAILS



SYSTÈME À DISQUE OSCILLANT



K33/K44

DIMENSIONS

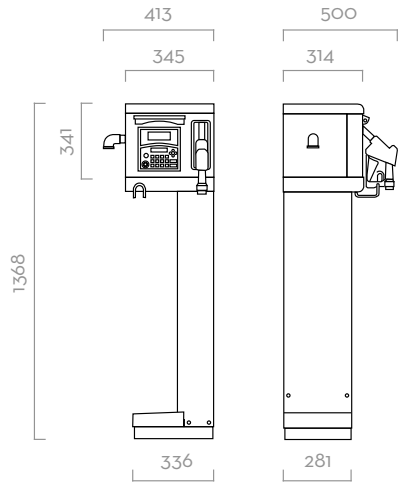

Dimensions exprimées en millimètres

COMPONENTES

- POMPES:
  PANTHER AC
  PANTHER DC
- COMPTEUR:
  K33 / K44
- PISTOLET:
  PISTOLET AUTOMATIQUE

DONNÉES TECHNIQUES

CODE	DESCRIPTION	TYPE DE LIQUIDES	DÉBIT		TENSION			POMPE	COMP-TEUR	PISTOLET	FILTRE		ENTRÉE	TUYAU	
			L/MIN	GPM	AC V./HZ DC VOLT	PUIS-SANCE/ WATT	AMP. MAX.	TYPE	TYPE	TYPE	H2O FILTER	CAPACITÉ DE FILTRAGE	BSP	LONG.	Ø
F00575400	CUBE 56/33 + FILTER	D	56	15	230/50	350	3	PANTH 56	K33	A60	OUI	30 µ	1"	6M	3/4"
00057500C	CUBE 56/33	D	56	15	230/50	350	3	PANTH 56	K33	A60	NON	-	1"	4M	3/4"
F00576000C	CUBE 56 DC 12V	D	56	15	12	300	35	PANTH DC	K33	A60	NON	-	1"	4M	1"
F00577000C	CUBE 70 DC 24V	D	70	18	24	420	25	PANTH DC	K33	A60	NON	-	1"	4M	3/4"
F00591200	CUBE 70/33 + FILTER	D	70	18	230/50	500	4,2	PANTH 72	K33	A60	OUI	30 µ	1"	6M	1"
F00591000A	CUBE 70/33	D	70	18	230/50	500	4,2	PANTH 72	K33	A60	NON	-	1"	4M	1"
F00591111A	CUBE 70/44 PULSER	D	70	18	230/50	500	4,2	PANTH 72	K44	A60	NON	-	1"	4M	1"
F00592000*	CUBE 90/44	D	90	23,8	230/50	700	4,9	PANTH 90	K44	A120	NON	-	1"	4M	1"

SUR DEMANDE, PRODUIT DISPONIBLE AVEC PLUSIEURS TENSIONS ET FRÉQUENCE DE 50/60 HZ.
*DUTY CYCLE 30MIN ON/OFF