CUBE

CARATTERISTICHE

- STRUTTURA ROBUSTA
- CONTALITRI MECCANICI
- MOTORE A INDUZIONE CON PROTEZIONE TERMICA
- PROTEZIONE ANTI SOVRACCARICO
- FILTRO A RETE INTEGRATO
- IP 55

PIUSI CUBE è una gamma di dispenser per uso privato composta da pompa autoadescante a palette con by-pass, pistola automatica con raccordo rotante e portapistola integrato con leva di marcia/arresto pompa. Grazie alla sua versatilità, può essere utilizzato in diverse situazioni: a muro, su serbatoi, su cisterne, su fusti oppure da solo (con piedistallo opzionale).

PERFORMANCE

FINO A 90 L/MIN	AC/DC VOLTAGGIO
PORTATA	POTENZA
±1%	
PRECISIONE	





CUBE 56 CON FILTRO



CUBE 56 CON PIEDISTALLO (OPTIONAL)

PACKAGING

CODICE	PESO		PACKAGING			N. BOX / EUROPALLET	
	KG	LBS	MM	INCH	PCS/BOX	✈	🚢
F00575400	22	46	400X400X460	-	1	12	24
00057500C	21	46	400X400X460	-	1	12	24
F00576000C	21	46	400X400X460	-	1	12	24
F00577000C	21	46	400X400X460	-	1	12	24
F00591200	22	48	400X400X460	-	1	12	24
F00591000A	21	46	400X400X460	-	1	12	24
F00591111A	21	46	400X400X460	-	1	12	24
F00592000	22	46	400X400X460	-	1	12	24

ANY BIODIESEL ARIA ANTIGELO AdBlue® BIODIESEL **DIESEL** ALIMENTI BENZINA GRASSO KEROSENE OLIO ACQUA LAVAVETRI

GRAFICO

POMPA PANTHER

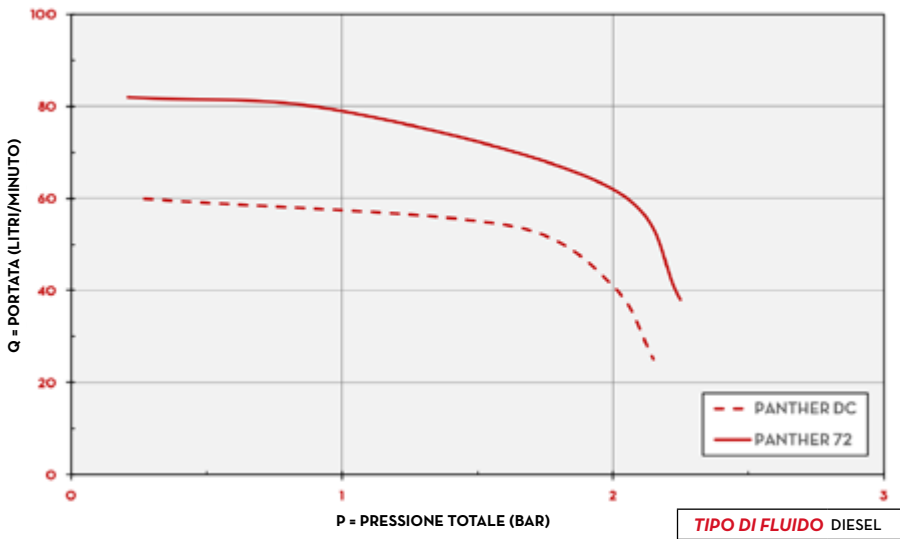

TIPO DI FLUIDO	DIESEL
TEMPERATURA	+20 / -6°C

DENTRO LA SCATOLA

- DISPENSER CUBE
- PISTOLA AUTOMATICA
- TUBO DI MANDATA
- MANUALE ISTRUZIONI

DETTAGLI



CONTALITRI A DISCO NUTANTE



K33/K44

DIMENSIONI

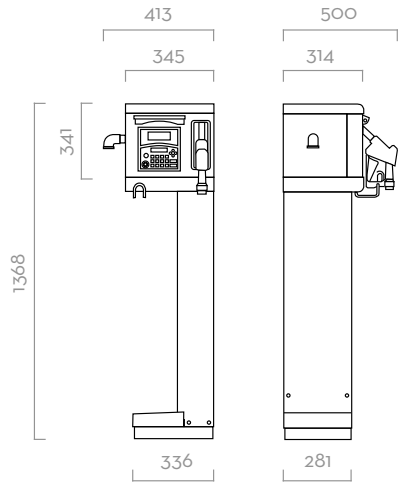

Dimensioni espresse in millimetri

COMPONENTI

- POMPE:
  PANTHER AC
  PANTHER DC
- CONTALITRI:
  K33 / K44
- PISTOLA:
  PISTOLA AUTOM.

DATI TECNICI

CODICE	DESCRIZIONE	TIPO DI FLUIDO	PORTATA		VOLTAGGIO			PUMP	METER	NOZZLE	FILTER		INGRESSO	HOSE	
			L/MIN	GPM	AC V./HZ DC VOLT	POTENZA WATT	AMP. MAX.	TIPO	TIPO	TIPO	H2O FILTER	CAPACITÀ FILTRANTE	BSP	LUNGH.	Ø
F00575400	CUBE 56/33 + FILTER	D	56	15	230/50	350	3	PANTH 56	K33	A60	SI	30 µ	1"	6M	3/4"
00057500C	CUBE 56/33	D	56	15	230/50	350	3	PANTH 56	K33	A60	NO	-	1"	4M	3/4"
F00576000C	CUBE 56 DC 12V	D	56	15	12	300	35	PANTH DC	K33	A60	NO	-	1"	4M	1"
F00577000C	CUBE 70 DC 24V	D	70	18	24	420	25	PANTH DC	K33	A60	NO	-	1"	4M	3/4"
F00591200	CUBE 70/33 + FILTER	D	70	18	230/50	500	4,2	PANTH 72	K33	A60	SI	30 µ	1"	6M	1"
F00591000A	CUBE 70/33	D	70	18	230/50	500	4,2	PANTH 72	K33	A60	NO	-	1"	4M	1"
F00591111A	CUBE 70/44 PULSER	D	70	18	230/50	500	4,2	PANTH 72	K44	A60	NO	-	1"	4M	1"
F00592000*	CUBE 90/44	D	90	23,8	230/50	700	4,9	PANTH 90	K44	A120	NO	-	1"	4M	1"

SU RICHIESTA È DISPONIBILE CON DIVERSE TENSIONI E FREQUENZA 50/60 HZ
*DUTY CYCLE 30MIN ON/OFF