INNEHÅLLSFÖRTECKNING

1 ALLMÄNNA VARNINGAR
2 SÄKERHETSANVISNINGAR
3 ALLMÄNNA SÄKERHETSFÖRESKRIFTER
4 FÖRESKRIFTER FÖR FÖRSTA HJÄLPEN
5 KÄNNA TILL SB325_X
5.1 AVSEDD ANVÄNDNING
6 EMBALLAGE
7 TEKNISKA EGENSKAPER
8 INSTALLATION
9 ANVÄNDNING
10 MISFILLING (tillval)
11 PRELIMINÄRA KONTROLLER
12 FÖRSTA STARTEN
13 UNDERHÅLL
14 FELFUNKTIONER
15 SKROTNING OCH BORTSKAFFNING
16 UTRYMMESBEHOV
17 EXPLOSIONSRITNING
18 BYTE AV UTLOPPSRÖRET

1 ALLMÄNNA VARNINGAR

Varningar

För att säkerställa operatörernas säkerhet och skydda dispensersystemet från skada måste alla operatörer känna till hela denna manuals innehåll innan de använder systemet.

Symboler som används i manualen

Följande symboler används i hela manualen för att framhäva säkerhetsinformation och försiktighetsåtgärder som är särskilt viktiga:

SE UPP!

Denna symbol anger säkra arbetsrutiner för operatörer och/eller potentiellt exponerade personer.

VARNING

Denna symbol anger att det föreligger risk för skada på utrustningen och/eller dess komponenter.

OBSERVERA

Denna symbol anger nyttig information.

Bevarande av manualen

Hela denna manual måste vara intakt och läslig. Slutanvändare samt installations- och underhållstekniker måste alltid kunna konsultera den.

Kopieringsrätt

Alla rättigheter för kopiering av denna bruksanvisning tillhör Piusi S.p.A. Texten får inte nytryckas utan skriftligt tillstånd från Piusi S.p.A.
© Piusi S.p.A.
DENNA MANUAL ÄGS AV Piusi S.p.A.
KOMPLETT OCH DELVIS KOPIERING ÄR FÖRBJUDEN.

Denna manual tillhör Piusi S.p.A. som är ensam ägare till alla rättigheter som anges av tillämpliga lagar, inklusive men inte begränsat till upphovsrättslagar. Alla rättigheter som följer av sådana lagar tillhör Piusi S.p.A.: kopiering, även delvis, av denna manual samt publicering, ändring, transkription och offentliggörande till allmänheten, överföring, inklusive med hjälp av fjärrkommunikationsmedia, ställande till allmänhetens förfogande, distribution, marknadsföring i alla former, översättning och/eller omarbetning, lån och all annan verksamhet som förbehålls Piusi S.p.A. enligt lag.

2 SÄKERHETSANVISNINGAR

FELAKTIG ANVÄNDNING AV APPARATEN Vid en felaktig användning av apparaten kan det orsaka allvarliga skador eller döden

- Sätt inte på enheten om du är trött eller påverkad av droger eller alkohol.
- Lämna inte arbetsområdet medan apparaten är igång eller i funktion.
- Släck apparaten när den inte används.
- Utför inga ändringar av apparaten. Ändringar av apparaten kan leda till att typgodkännandet upphör att gälla och orsaka faror för säkerheten.
- Placera slangen och elkablarna på avstånd från genomfarter, vassa kanter, delar i rörelse och varma ytor.
- Trassla inte ihop slangen eller använd en mer motståndskraftig slang.
- Håll barn och djur borta från arbetsområdet.
- Respektera alla gällande säkerhetsföreskrifter.

Fara för giftiga rökbildningar och vätskor.

- För problem med ögon, hud, inandning och förtäring under användningen av produkten, se den använda vätskans säkerhetsdatablad.
- Förvara behandlade vätskor i lämpliga behållare som överensstämmer med gällande föreskrifter.
- En längre kontakt med den behandlade produkten kan orsaka irritation på huden. Använd alltid skyddshandskar under hanteringen.

3 ALLMÄNNA SÄKERHETSFÖRESKRIFTER

Viktiga egenskaper för skyddsutrustningen

Bär en skyddsutrustning som är:
- lämplig för ingreppen som ska utföras
- motståndskraftig mot rengöringsprodukterna som används

OBSERVERA

Bruksanvisningen ska betraktas som en del av den köpta produkten.
Förvara alltid bruksanvisningen tillsammans med produkten.

Personlig skyddsutrustning som ska bäras

Under faserna för flytt och installation ska följande personliga skyddsutrustning bäras
- Säkerhetsskor;
- Åtsittande klädsel;
- Skyddshandskar;
- Skyddsglasögon;

Skyddshandskar

Långvarig kontakt med produkten som bearbetas kan leda till hudirritation. Använd alltid skyddshandskar vid pumpningen.

OBSERVERA

Starta inte bränsleautomaten om nätkabeln eller viktiga delar på utrustningen, t.ex. inlopps-/utloppsslangen, pistolen eller säkerhetsanordningarna är skadade. Byt ut omedelbart ut den skadade slangen.

4 FÖRESKRIFTER FÖR FÖRSTA HJÄLPEN

OBS

Hänvisas till produktens säkerhetskort

RÖKNING FÖRBJUDEN

Rök inte och använd inte öppna lågor under pumpningen.

VARNING

- Håll produkten som ska pumpas på ett säkert avstånd från ögonen och huden
- Håll produkten som ska pumpas på ett säkert avstånd från barn
- Pistolen ska endast användas till avsedda användningsområden
- Att använda olämpliga komponenter och material kan vara förenat med fara
- Att inte kontrollera att installationen har utförts på ett korrekt sätt kan vara förenat med fara.

5 KÄNNA TILL SB325_X

INLEDNING

Pumppistolen är försedd med en automatisk stoppanordning och är tillverkad av ett icke ledande plastmaterial som har tagits fram särskilt för användning med vatten- och urealösningar (def. Aus32/Aus40). Den är även kompatibel med vatten

5.1 AVSEDD ANVÄNDNING

SB325_X

VATTEN- OCH UREALÖSNINGAR - D.E.F. - Aus32/Aus40, ENLIGT DIN 70070
VATTEN
VINDRUTA

ANVÄNDNINGS-FÖRHÅLLANDEN OCH MILJÖFÖRHÅLLANDEN

Se produktens tekniska dokumentation

6 EMBALLAGE

Pumparna levereras emballerade i pappkartonger med etikett där följande uppgifter anges:
1 - Förpackningens innehåll
2 - Innehållets vikt
3 - Beskrivning av produkten

PIUSI
Code F00617OOA
Description SB325_X
LOT NUMBER *LENGTH
Q.ty 1 Weight (Kg) 0.123 1.23 (lbs)
MADE IN ITALY
F00617OOA

7 TEKNISKA EGENSKAPER

Beskrivning	Min. flöde (l/min)	Max. flöde(l/min)	Tryckfall vid 35 l/min (bar)	Inloppsgänga med svivel	Slangkopplingens yttre diameter (mm)	Max. driftstryck (bar)	Vikt (kg)
SB325_X	15	45 *	0.9 bar	1" GAS	20	3.5 bar	0.8

* Max 40 l / min vid en temperatur -0 ° C

8 INSTALLATION

OBS

De automatiska pistolerna är färdiga att användas när de levereras.
Pistolen levereras med VRIDBAR slangkoppling (försedd med O-ring) för koppling till utloppsslangen.
För att garantera en optimal funktion ska produkten användas på system som uppfyller följande tekniska krav:
- Qmin .: 15 l/min - Qmax: 45 l/min
- Pmin. : 1,5 bar - Pmax: 3,5 bar

OBSERVERA

Använd lämpliga tätningsmaterial vid installationen och se till att inga rester blir kvar i slangen.
För att garantera att produkten fungerar på ett korrekt sätt ska inga verktyg såsom t.ex. tänger användas när den kopplas ihop med slangen.
Monteringen underlättas om den görs med den vridbara slangkopplingen som redan sitter på pistolen.
Försäkra dig om att det inte finns några oreneheter eller gängrester som kan skada pistolen och tillbehören i slangarna och insugningsbehållaren.

VARNING

Applicera lämpliga tätningsmaterial på kopplingarna och svivlarnas hangängor
Använd inte teflonband

9 ANVÄNDNING

OBS

Den enkla användningen är den utmärkande egenskapen för dessa pistoler.
Pistolerna kan användas på två olika sätt:

1 ASSISTERAT FUNKTIONSSÄTT

Tanka genom att trycka på pistolens avtryckare. Släpp avtryckaren för att avbryta pumpningen på ett manuellt sätt.

2 AUTOMATISKT FUNKTIONSSÄTT

- Använd avtryckarens blockeringsanordning för automatisk pumpning. När behållaren är full avbryter den automatiska stoppanordningen tankningen..
- För att fortsätta pumpningen efter det automatiska stoppet måste man släppa upp avtryckaren fullständigt innan den trycks in igen.
- För att avbryta pumpningen manuellt, tryck på avtryckaren igen, frikoppla blockeringsanordningen och släpp sedan avtryckaren.

OBSERVERA

ANVAND INTE PISTOLEN PÅ ETT SÄTT SOM ÖVERSKRIDER PARAMETRARNA SOM ANGES I TABELLEN "TEKNISKA EGENSKAPER".
Pumpningen avbryts automatiskt tack vare stängningsmekanismen som aktiveras när vätskenivån når pipens ände.

10 MISFILLING (tillval)

OBS

Det går att försäkra sig om att inte fylla på behållare som inte är lämpliga för vätskan som pumpas, genom att köpa pistoler försedda med "Magnet switch" som används tillsammans med "MAGNET ADAPTOR

Funktion

"Magnet switch" är en magnetanordning som sitter inuti pistolens munstycke. Denna, tillsammans med "MAGNET ADAPTOR", tillåter endast pumpning i behållare på vilken "MAGNET ADAPTOR" har applicerats.

OBSERVERA

Pistoler försedda med "Magnet switch" fungerar endast tillsammans med "MAGNET ADAPTOR".
"MAGNET ADAPTOR" kan även köpas som tillbehör.

11 PRELIMINÄRA KONTROLLER

VARNING

Kontrollera att blockeringsanordningen fungerar korrekt genom att följa denna procedur:

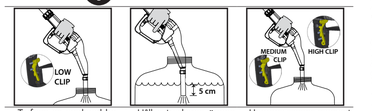

1 - Ta fram en graderad behållare som rymmer 20 liter (5 gal).
2 - Börja fylla behållaren genom att sätta avtryckaren i läget för minimiflöde tills behållaren är fylld.
3 - Hall avtryckaren öppen och kontrollera att pipen är nedsänkt cirka 5 cm (2 tum).
4 - Pistolen ska stängas när avtryckaren löser ut.
5 - Upprepa samma moment med avtryckaren i läge för medelflöde och max. flöde. Kontrollera att stoppanordningen fungerar korrekt, som beskrivs ovan.
6 - Om pistolen stoppas under pumpningen, kontrollera ocn minska flödet.
7 -Om pumpningens stoppanordning inte aktiveras, kontrollera anläggningens minimikapacitet eller byt ut pistolen.

12 FÖRSTA STARTEN

INLEDNING

Starta pumpningen först efter att monteringen och installationen har utförts på ett fackmannamässigt sätt.

OBSERVERA

Det rekommenderas att du endast trycker in pistolens avtryckare om du är säker på att du har satt in pipen i tanken som ska fyllas.

OBS

Vid den första användningen och varje gång som pistolen används efter att den har kopplats till utloppslangen, tryck lätt på avtryckaren för att släppa ut luft ur systemet tills den fungerar normalt.

OBSERVERA

Kontrollera den automatiska stoppanordningen vid full tank fungerar korrekt.
Om denna anordning inte fungerar perfekt kan vätska spruta ur som är farlig för personer och miljön.

13 UNDERHÅLL

1 Kontrollera regelbundet att den automatiska stoppanordningen fungerar korrekt.
2 Det rekommenderas att regelbundet kontrollera filtret (om sådant finns) och rengöra det var 1 000:e liter som pumpas.
3 Kontrollera regelbundet kopplingarnas tätning.
4 Efter längd tids inaktivitet, kontrollera att den automatiska stoppanordningen fungerar korrekt.

Se schemat i kapitel 18 för byte vid skador på luftkanalen eller utloppsröret.

14 FELFUNKTIONER

INLEDNING

Eventuella felfunktioner beror troligtvis på följande orsaker:

1 Smutsig kanal inuti pipen på pistolens munstycke.
Korrigering: sänk ner utloppsröret i ad-blue eller avmineraliserat vatten för att lösa upp kristallisationen.
2 Drifttryck under 0,5 bar eller över 3,5 bar för vätskan som ska pumpas.
3 För låg eller för hög kapacitet.

OBS

Ett korrekt och regelbundet underhåll av pistolen och den övriga anläggningen minskar riskerna för felfunktion och oavsiktliga utsläpp av farliga vätskor.

15 SKROTNING OCH BORTSKAFFNING

Inledning

Om systemet behöver bortskaffas ska delarna som det består av överlämnas till företag som är specialiserade på återvinning och bortskaffning av industriavfall, och då framför allt:

Bortskaffning av förpackningsmaterial

Emballaget består av biologiskt nedbrytbar papp som kan lämnas till företag som erbjuder vanlig återvinning av cellulosa.

Bortskaffning av metalldelar

Metalldelarna, oavsett om de är lackerade eller i rostfritt stål, kan överlämnas till företag som är verksamma inom sektorn för metallskrotning.

Bortskaffning av ytterligare delar

Övriga delar på produkten såsom slangar, gummipackningar, plastdelar och kablar ska lämnas in till företag som är specialiserade inom bortskaffning av industriavfall.

УКАЗАТЕЛЬ

1 ОБЩИЕ ПРЕДОСТЕРЕЖЕНИЯ
2 ИНСТРУКЦИИ ПО ТЕХНИКЕ БЕЗОПАСНОСТИ
3 ОБЩИЕ ПРАВИЛА ПО ТЕХНИКЕ БЕЗОПАСНОСТИ
4 ПРАВИЛА ПЕРВОЙ ДОВРАЧЕБНОЙ ПОМОЩИ
5 ОБЩЕЕ ОПИСАНИЕ SB325_X
5.1 НАЗНАЧЕНИЕ
6 УПАКОВКА
7 ТЕХНИЧЕСКИЕ ХАРАКТЕРИСТИКИ
8 УСТАНОВКА
9 ПОРЯДОК ЭКСПЛУАТАЦИИ
10 БЛОКИРОВКА ВЫДАЧИ ЖИДКОСТИ (опция)
11 ПРЕДВАРИТЕЛЬНЫЕ ПРОВЕРКИ
12 ПЕРВОНАЧАЛЬНЫЙ ПУСК
13 ТЕХНИЧЕСКОЕ ОБСЛУЖИВАНИЕ
14 НЕИСПРАВНОСТИ
15 УТИЛИЗАЦИЯ
16 РАЗМЕРЫ
17 ИЗОБРАЖЕНИЯ В РАЗОБРАННОМ ВИДЕ
18 ЗАМЕНА ТОПЛИВОРАЗДАТОЧНОГО ПИСТОЛЕТА

1 ОБЩИЕ ПРЕДОСТЕРЕЖЕНИЯ

Важные меры предосторожности

Чтобы обеспечить безопасность оператора и защитить насос от возможного повреждения, рабочие должны основательно изучить это руководство по эксплуатации прежде, чем они начнут выполнять какие-либо технологические операции.

Обозначения, используемые в этом руководстве

Следующие обозначения будут использоваться далее в данном руководстве для того, чтобы обратить внимание на информацию по технике безопасности и наиболее важные меры предосторожности:

ВНИМАНИЕ
Это обозначение указывает на безопасные методы работы для операторов и/или людей, которые могут подвергаться воздействию.
ПРЕДУПРЕЖДЕНИЕ
Это обозначение показывает, что существует риск для оборудования и/или его компонентов.
ПРИМЕЧАНИЕ
Это обозначение указывает на полезную информацию.

Сохранность руководства

это руководство должно быть в сохранности целиком и храниться в пригодном для чтения состоянии. Оно должно оставаться в наличии как справочная литература для конечных пользователей, специалистов по установке и техников по техобслуживанию.

Права на воспроизведение в печати

Все права на воспроизведение в печати принадлежат компании Piusi S.p.A. Этот текст нельзя перепечатывать без письменного разрешения Piusi S.p.A.
ЭТО РУКОВОДСТВО ЯВЛЯЕТСЯ СОБСТВЕННОСТЬЮ компании Piusi S.p.A.
ЗАПРЕЩАЕТСЯ ЛЮБОЕ ВОСПРОИЗВЕДЕНИЕ МАТЕРИАЛА, ДАЖЕ ЧАСТИЧНОЕ.

Данное руководство принадлежит компании Piusi S.p.A., которая является единственным владельцем всех прав, указанных в действующем законодательстве, в том числе, в качестве примера, в соответствии с законом об авторских правах. Все права, вытекающие их этих законов, находятся в исключительной компетенции компании Piusi S.p.A.: воспроизведение, включая частичное, этого руководства, его публикование, внесение изменений, копирование и уведомление общественности, передачу, включая удаленную связь, со СМИ, предоставление в распоряжение общественности, распространение, маркетинг и другие формы, перевод и/или обработка, предоставление во временное пользование и другая деятельность, защищены законом по отношению к компании Piusi S.p.A..

2 ИНСТРУКЦИИ ПО ТЕХНИКЕ БЕЗОПАСНОСТИ

НЕНАДЛЕЖАЩЕЕ ИСПОЛЬЗОВАНИЕ ОБОРУДОВАНИЯ

Ненадлежащее использование может привести к смерти или серьезным травмам

- Не пользуйтесь устройством, если вы устали или находитесь под воздействием наркотиков или алкоголя.
- Не покидайте рабочую зону до тех пор, пока оборудование находится под напряжением, или под давлением.
- Выключайте все оборудование, когда оно не используется.
- Не изменять и не модифицируйте оборудование. Изменения или модификации могут привести к аннулированию разрешений на эксплуатацию и созданию угрозы безопасности.
- Прокладывайте шланги и кабели вдали от зон движения транспорта, острых краев, движущихся частей и горячих поверхностей.
- Не изгибайте и не перегибайте шланги и не тяните оборудования.
- Держите детей и животных вдали от рабочей зоны.
- Соблюдайте все применяемые правила техники безопасности.

Опасность токсичных жидкостей или газов

- Для знакомства с конкретными опасностями жидкостей прочтите листки данных безопасности материала (MSDS).
- Опасные жидкости храните в специальных контейнерах, а утилизируйте их в соответствии с действующими нормативами.
- Длительный контакт с обрабатываемым продуктом может вызвать раздражение кожи: во время дозирования всегда пользуйтесь защитными перчатками.

3 ОБЩИЕ ПРАВИЛА ПО ТЕХНИКЕ БЕЗОПАСНОСТИ

Основные характеристики средств защиты ВНИМАНИЕ

Носить средства защиты, а именно:
- подходящие для технологических операций, которые необхо- димо выполнять; устойчивое к действию веществ для чистки.

Руководство по эксплуатации следует считать составной частью изделия.
Хранить руководство по эксплуатации при изделии.

Средства индивидуальной защиты, которые необходимо носить

Носить следующие средства индивидуальной защиты во время работы и монтажа:
- обувь для безопасной работы;
- плотно прилегающую одежду;
- защитные перчатки;
- химические очки;

Защитные перчатки

Продолжительный контакт с обработанным продуктом может вызвать раздражение кожи; при дозировании всегда работайте в защитных перчатках.

Не включайте дозирующую систему, если сетевой кабель или важные детали установки повреждены; такие детали, как вводная/выводная труба, насадка дозирования или устройства безопасности. Немедленно замените поврежденную трубу.

4 ПРАВИЛА ПЕРВОЙ ДОВРАЧЕБНОЙ ПОМОЩИ

ПРИМЕЧАНИЕ

Пожалуйста, смотрите паспорт безопасности данного продукта

КУРИТЬ ЗАПРЕЩАЕТСЯ

При эксплуатации дозировочной системы, и в частности во время пополнения запаса топлива, нельзя курить и использовать открытое пламя.

ПРЕДУПРЕЖДЕНИЕ

- Держать подлежащую выдаче жидкость вдали от глаз и кожи.
- Хранить подлежащую выдаче жидкость вне досягаемости детей.
- Не допускается использование раздаточного крана не по назначению.
- Использование ненадлежащих деталей и материалов может привести к опасным ситуациям.
- Невыполнение проверки правильности монтажа деталей может привести к опасным ситуациям.

5 ОБЩЕЕ ОПИСАНИЕ SB325_X

ВНИМАНИЕ

Раздаточный кран изготовлен из непроводящего пластикового материала и оснащён устройством автоматического прекращения подачи жидкости. Разработан для использования с водным раствором мочевины (def. Aus32/ Aus40). Пригоден также для перекачивания воды.

5.1 НАЗНАЧЕНИЕ

SB325_X

ВОДНЫЙ РАСТВОР МОЧЕВИНЫ – D.E.F., Aus32/Aus40 – ПО DIN 70070
ВОДА
СТЕКЛООМЫВАТЕЛЬ

УСЛОВИЯ ЭКСПЛУАТАЦИИ И ОКРУЖАЮЩЕЙ СРЕДЫ

См. технические спецификации.

6 УПАКОВКА

Раздаточные краны поставляются упакованными в картонные коробки. На этикетке указаны следующие сведения::
1 - содержимое упаковки
2 - вес содержимого
3 - описание продукта

PIUSI
Code F00617OOA
Description SB325_X
LOT NUMBER *LENGTH
Q.ty 1 Weight (Kg) 0.123 1.23 (lbs)
MADE IN ITALY
F00617OOA

7 ТЕХНИЧЕСКИЕ ХАРАКТЕРИСТИКИ

Описание	Минимальный подачи (л/мин)	Максимальный подачи(л/мин)	Потеря давления при 35 л/мин (бар)	Входное поворотное соединение	Наружный диаметр рукавного соединения (мм)	Макс. рабочее давление (бар)	Вес (кг)
SB325_X	15	45 *	0,9	1" GAS	20	3,5	0,8

* Макс. 40 л / мин при температуре -0 ° C

8 УСТАНОВКА

ВНИМАНИЕ

Автоматические раздаточные краны поставляются готовыми к эксплуатации. В комплект поставки включён ПОВОРОТНЫЙ рукавный соединитель (с уплотнительным кольцом) для подсоединения напорного рукава.
Для обеспечения оптимальной работы кран должен быть установлен на оборудование со следующими характеристиками:
- Qmin .: 15 л/мин - Qmax: 45 л/мин
- Pmin. : 1,5 ар - Pmax: 3,5 ар

ВНИМАНИЕ

В ходе установки используйте надлежащие уплотнительные составы; следите за тем, чтобы остатки таких составов не оставались внутри рукава.

Чтобы избежать повреждений или неисправной работы оборудования, при насадке рукава на рукавный соединитель не используйте таких инструментов, как клещи и т.п.
Сборка окажется проще, если будет выполняться с уже установленным на кране поворотным рукавным соединителем.
Убедитесь, что в трубопроводах и резервуаре нет посторонних частиц или стружки от нарезки резьбы, поскольку такие загрязнения могут привести к повреждению крана или комплектующих деталей.
Наносите на внутреннюю резьбу соединений или поворотных муфт надлежащие уплотнительные составы.
Не допускается применение тефлоновых лент.

9 ПОРЯДОК ЭКСПЛУАТАЦИИ

ВЕДЕНИЕ

Основным преимуществом данных раздаточных кранов является простота эксплуатации.
Возможны два режима эксплуатации.

1 РУЧНОЙ РЕЖИМ

Для выдачи жидкости нажмите рычаг. Для прекращения выдачи жидкости отпустите рычаг.
- При открытии крана для автоматической выдачи жидкости используйте фиксатор рычага. По заполнении приёмной ёмкости срабатывает устройство автоматического прекращения подачи жидкости.
- Чтобы возобновить подачу после автоматического перекрытия потока, необходимо полностью освободить рычаг, а затем снова нажать его.
- Для ручного прекращения подачи жидкости вновь нажмите рычаг, деблокируя тем самым фиксатор, затем отпустите его..

2 АВТОМАТИЧЕСКИЙ РЕЖИМ

ВНИМАНИЕ

НЕ ДОПУСКАЕТСЯ ЭКСПЛУАТАЦИЯ РАЗДАТОЧНОГО КРАНА ВНЕ ПРЕДЕЛОВ ЗНАЧЕНИЙ, УКАЗАННЫХ В ТАБЛИЦЕ "ТЕХНИЧЕСКИЕ ХАРАКТЕРИСТИКИ".
Подача жидкости прекращается автоматически благодаря срабатыванию устройства перекрытия потока, когда уровень жидкости достигает конца носика.

10 БЛОКИРОВКА ВЫДАЧИ ЖИДКОСТИ (опция)

ВЕДЕНИЕ

Во избежание отпуска жидкости в непригодные для её содержания ёмкости возможно приобретение раздаточных кранов с "магнитным выключателем", который используется совместно с "МАГНИТНЫМ АДАПТЕРОМ".

Действие

"Магнитный выключатель" представляет собой магнитное устройство, которое помещается внутрь носика крана и допускает отпуск жидкости только в приёмные ёмкости, на которых установлен "МАГНИТНЫЙ АДАПТЕР".

ВНИМАНИЕ

Раздаточные краны, оснащённые "магнитным выключателем", работают только при наличии "МАГНИТНОГО АДАПТЕРА".
"МАГНИТНЫЙ АДАПТЕР" можно приобрести также в качестве комплектующей детали.

11 ПРЕДВАРИТЕЛЬНЫЕ ПРОВЕРКИ

ПРЕДУПРЕЖДЕНИЕ

Проверьте исправность работы устройства автоматического прекращения подачи жидкости в соответствии со следующими указаниями:

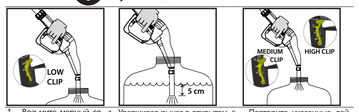

1 - Возьмите мерный сосуд емкостью 20 литров (5 галлон).
2 - Начните перекачивание жидкости в сосуд, установив рычаг в положение минимальной подачи, до заполнения сосуда.
3 - Удерживая рычаг в открытом положении, дождитесь погружения носика на 5 см (2 дюйма).
4 - Раздаточный кран должен отключиться с одновременным спуском рычага.
5 - Повторите указанные действия, установив рычаг в положение средней и затем максимальной подачи. Проверьте исправность работы устройства автоматического прекращения подачи, как указано выше.
6 - Если раздаточный кран отключается во время перекачивания жидкости, то необходимо проверить и уменьшить подачу.
7 - Если устройство прекращения подачи не срабатывает, то проверьте минимальную подачу или замените раздаточный кран.

12 ПЕРВОНАЧАЛЬНЫЙ ПУСК

ВЕДЕНИЕ

К выдаче жидкости можно приступать только после проверки правильности сборки и установки.

ВНИМАНИЕ

Рекомендуется нажимать рычаг только после установки носика крана в наливную горловину бака, подлежащего заполнению .

ПРИМЕЧАНИЕ

При первом использовании, а также каждый раз, когда кран используется после подсоединения напорного рукава, для удаления воздуха из контура нажмите слегка на рычаг и удерживайте его в нажатом положении до достижения нормального рабочего состояния оборудования.

ВНИМАНИЕ

Проверьте исправность работы устройства автоматического прекращения подачи при заполнении приёмной ёмкости.
НЕИСПРАВНАЯ РАБОТА ДАННОГО УСТРОЙСТВА МОЖЕТ ПРИВЕСТИ К УПЛОТНОМУ ДЛЯ ЛЮДЕЙ И ОКРУЖАЮЩЕЙ СРЕДЫ ПРОЛИВУ ЖИДКОСТИ.

13 ТЕХНИЧЕСКОЕ ОБСЛУЖИВАНИЕ

1 Периодически проверяйте исправность работы устройства автоматического прекращения подачи.
2 При наличии фильтра периодически проверяйте его, а после каждых 1000 литров перекачанной жидкости повергайте очистке.
3 Периодически проверяйте уплотнения соединений.
4 После долгих периодов простоя проверяйте исправность работы устройства автоматического прекращения подачи.

В случае повреждения воздуховода или топливораздаточного пистолета обратитесь к схеме в главе 18 для проведения замены.

14 НЕИСПРАВНОСТИ

ВЕДЕНИЕ

Периодически проверяйте исправность работы устройства автоматического прекращения подачи.
1 При наличии фильтра периодически проверяйте его, а после каждых 1000 литров перекачанной жидкости повергайте очистке.
Способ устранения: погрузите топливораздаточный пистолет в ad-blue или деминерализованную воду, чтобы растворить кристаллизацию.
2 Периодически проверяйте уплотнения соединений.
3 После долгих периодов простоя проверяйте исправность работы устройства автоматического прекращения подачи.

ПРИМЕЧАНИЕ

Правильное и регулярное обслуживание раздаточного крана и установки, к которой кран подсоединён, поможет избежать неисправностей и утечек рабочей жидкости.

15 УТИЛИЗАЦИЯ

Введение

Если систему нужно утилизовать, то детали, из которых она сделана, должны быть отправлены компаниям, специализирующимся на повторном использовании и утилизации промышленных отходов и, особенно,

Утилизации упаковочных материалов

Упаковка состоит из биоразлагаемой картонной коробки, которую можно отправить компаниям для обычного повторного использования целлюлозы.

Утилизация металлических деталей

Металлические детали, покрашенные или из нержавеющей стали, можно отправить организациям сбора металлолома.

Утилизация разных деталей

Другие компоненты, такие как трубы, резиновые уплотнения, пластмассовые части и провода, должны утилизоваться компаниями, специализирующимися на утилизации промышленных отходов.

PIUSI Fluid Handling Innovation

SB325_X

SUZZARABLUE AUTOMATIC NOZZLE

Bedienungs- und wartungsanleitung **DE**
Manuel d'utilisation et d'entretien **FR**
Manual föranvändning ochunderhåll **SV**
По эксплуатации и обслуживанию **RU**

MADE IN ITALY

BULLETIN MO219 D DE-FR-SV-RU _ 02
04.2024

piusi.com
PIUSI S.p.A. - Suzzara (MN) Italy

PIUSI Fluid Handling Innovation

BULLETIN MO219 DE-FR-SV-RU _ 02
04.2024

INHALTSVERZEICHNIS

1 ALLGEMEINE WAHRHINWEISE
2 SICHERHEITSANLEITUNGEN
3 ALLGEMEINE SICHERHEITSVORSCHRIFTEN
4 ERSTE-HILFE-MASSNAHME
5 SB325_X KENNEN
5.1 BESTIMMUNGSZWECK
6 VERPACKUNG
7 TECHNISCHE MERKMALE
8 INSTALLATION
9 GEBRAUCHSANLEITUNG
10 FALSCHFULLUNG (Option)
11 VORHERIGE ÜBERPRÜFUNGEN
12 ERSTE INGANGSETZUNG
13 WARTUNG
14 MALFUNCTIONS
15 DEMONTAGE UND ENTSORGUNG
16 RAUMBEDARF
17 BERSICHTSBILDTAFELN
18 ERSATZ DES SPOUTS

1 ALLGEMEINE WAHRHINWEISE

Wichtige Hinweise — Vor der Ausführung irgendwelcher Vorgänge am Zapfsystem sowie zur Wahrung der Unversehrtheit der Bediener und Vermeidung eventueller Beschädigungen des Zapfsystems ist es unerlässlich, dass die ganze Betriebsanleitung zur Kenntnis genommen wurde.

Im Handbuch angewandte Symbole. — Zur Hervorhebung besonders wichtiger Anweisungen und Warnungen erscheinen folgende Symbole im Handbuch:
ACHTUNG
Dieses Symbol verweist auf Unfallverhütungsvorschriften für die Bediener und/oder eventuell gefährdeten Personen
WARNUNG
Dieses Symbol verweist auf die Möglichkeit, dass die Geräte und/oder deren Bauteile beschädigt werden können.
HINWEIS
Dieses Symbol verweist auf nützliche Informationen.

Aufbewahrung des Handbuchs — Alle Teile vorliegenden Handbuchs müssen unversehrt und leserlich sein. Der Endverbraucher und die mit der Installation und Wartung beauftragten Fachleute müssen jederzeit darin nachschlagen können.

Vervielfältigungs rechte — Alle Vervielfältigungsrechte dieses Handbuchs sind der Firma Piusi S.p.A. vorbehalten. Ohne schriftliche Genehmigung der Firma Piusi S.p.A. darf der Text nicht in anderen Druckerzeugnissen verwendet werden.
© Piusi S.p.A.
DAS VORLIEGENDE HANDBUCH IST EIGENTUM DER FIRMA PIUSI S.p.A.
JEDE, AUCH TEILWEISE, VERVIELFÄLTIGUNG IST VERBOTEN.
Dieses Handbuch gehört der Firma Piusi S.p.A., die alleinige Besitzerin aller in den anwendbaren Gesetzen angeführten Rechte ist, einschließlich zum Beispiel der Urheberrechtsgesetze. Alle aus diesen Gesetzen herrührenden Rechte sind der Firma Piusi S.p.A. vorbehalten: Die, auch teilweise, Vervielfältigung dieses Handbuchs, dessen Veröffentlichung, Änderung, Kopie und Mitteilung an die Öffentlichkeit, Versendung, einschließlich mittels Gebrauchs fernliegender Kommunikationsmittel, Zurverfügungstellung an die Öffentlichkeit, Vertrieb, Vermarktung in jeder Form, Übersetzung und/oder Bearbeitung, Verleihung sowie jede andere Tätigkeit ist laut Gesetz der Firma Piusi S.p.A. vorbehalten.

2 SICHERHEITSANLEITUNGEN

ACHTUNG Stromnetz - Überprüfungen vor der Installation — **Strikt den Kontakt zwischen der Stromversorgung und der zu pumpenden Flüssigkeit vermeiden.**

Kontroll-/Wartungsvorgänge — Vor irgendwelchen Überprüfungs- oder Wartungsvorgängen die STROMVERSORGUNG unterbrechen.

BRAND - EXPLOSION Bei Vorhandensein von entflammbaren Flüssigkeiten im Arbeitsbereich, können entflammbare Ausdünstungen vorkommen, die während des Gebrauchs der Zapfstelle einen Brand oder eine Explosion verursachen können.
- Zur Verhütung von Brand- und Explosionsrisiko:
- Die Zapfstelle nur in belüfteten Bereichen verwenden.
- Den Arbeitsbereich frei von Schrott, Fabrikationsabfall, Lösemittel- und Benzinbehältern halten.
- Bei Vorhandensein entflammbarer Ausdünstungen den Stecker nicht ein- bzw. ausstecken oder den Schalter betätigen.
- Alle im Arbeitsbereich vorhandenen Geräte müssen geerdet sein.
- Bei Vorhandensein von Funken oder Schlägen jegliche Handlung sofort unterbrechen. Die Zapfstelle so lange nicht verwenden, bis das Problem gefunden und behoben wurde.
- Im Arbeitsbereich einen funktionstüchtigen Feuerlöscher bereithalten.

STROMSCHLAG — Diese Zapfstelle muss geerdet sein. Eine unsachgemäße Installation oder Verwendung der Zapfstelle kann die Gefahr eines elektrischen Schlages hervorrufen.

Elektrischer Schlag oder Tod
- Nach dem Gebrauch ausschalten oder das Versorgungskabel ausstecken.
- Nur an geerdeten Steckdosen anschließen.
- Nur Kabel verwenden, die den geltenden Vorschriften entsprechend mit Erdung ausgestattet sind. Ungeeignete Verlängerungen können gefährlich sein.
- Sich vergewissern, dass Stecker und Steckdose unversehrt sind. Ungeeignete Verlängerungen können gefährlich sein. Den geltenden Vorschriften entsprechend im Freien nur für die spezielle Verwendung geeignete Verlängerungen verwenden. Die Verbindung Stecker/Steckdose ist von Wasser fernzuhalten.
- Nicht dem Regen aussetzen. An einem geschützten Ort aufstellen.
- Den Stecker und die Steckdose niemals mit nassen Händen berühren.
- Das Zapfsystem nicht einschalten, wenn das Netzversorgungskabel oder wichtige Geräteteile wie z. B. der Saug-/Druckschlauch, die Zapfpistole oder die Sicherheitseinrichtungen beschädigt sind. Vor dem Gebrauch den beschädigten Schlauch sofort ersetzen.
- Sich vor jedem Gebrauch vergewissern, dass das Anschlusskabel und der Stecker keine Schäden aufweisen. Falls beschädigt, das Kabel und den Stecker von befugtem Fachpersonal austauschen lassen.
- Die Verbindung Stecker/Steckdose ist von Wasser fernzuhalten.
- Im Freien nur zugelassene, für diesen Zweck vorgesehene Verlängerungen ausreichenden Stromleitungsquerschnitts laut geltenden Vorschriften verwenden.
- Als allgemeine Vorschrift für die elektrische Sicherheit ist es immer ratsam, die Geräteversorgungsleitung wie folgt zu schützen: - Mit einem thermomagnetischen Schalter/Trennschalter, der eine für die Stromleitung angemessene Strombelastbarkeit hat. - Mit einem 30mA Fehlstromschalter.
- Der Stromanschluss muss einen Schutzschalter haben (GFCI).
- Die Installationsvorgänge werden bei geöffnetem Gehäuse und zugänglichen Stromkontakten ausgeführt. Zur Vermeidung der Gefahr von Stromschlägen haben alle diese Vorgänge, bei vom Stromnetz isoliertem Gerät, zu erfolgen!

UNSACHGEMÄSSER GEBRAUCH DES GERÄTS Ein unsachgemäßer Gebrauch kann den Tod oder schwere Verletzungen verursachen.
- Die Einheit niemals in Betrieb setzen, wenn man ermüdet ist oder unter dem Einfluss von Drogen und Alkohol steht.
- Wenn das Gerät unter Spannung oder Druck steht, den Arbeitsbereich nicht verlassen.
- Alle Geräte ausschalten, wenn sie nicht verwendet werden.
- Das Gerät nicht verstellen oder verändern Verstellungen oder Veränderungen des Geräts können die Zulassungen nichtig machen und die Sicherheit gefährden.
- Die Schläuche und Kabel müssen entfernt vom Verkehr, von scharfen Kanten, in Bewegung stehenden Teilen und heißen Oberflächen verlaufen.
- Die Schläuche nicht verdrehen oder zu stark biegen und nicht zum Ziehen des Geräts verwenden.
- Kinder und Tiere vom Arbeitsreich fernhalten.
- Alle geltenden Sicherheitsvorschriften einhalten.

VERBRENNUNGSGEFAHR — Um schwere Verbrennungen zu vermeiden, die Flüssigkeiten und Geräte nicht berühren.

Gefahr giftiger Flüssigkeiten oder Dämpfe
- Das Sicherheitsdatenblatt lesen, damit man über die spezifischen Risiken der verwendeten Flüssigkeiten unterrichtet ist.
- Die gefährlichen Flüssigkeiten in zugelassenen Behältern aufbewahren und den geltenden Richtlinien entsprechend entsorgen.
- Kommt das behandelte Produkt längere Zeit mit der Haut in Berührung, kann sich diese reizen; deshalb beim Zapfen stets Schutzhandschuhe tragen.

3 ALLGEMEINE SICHERHEITSVORSCHRIFTEN

Wesentliche Eigenschaften der Schutzausrüstung — Eine Schutzausrüstung verwenden, die:
• geeignet für die zu tätigenden Vorgänge ist;
• beständig gegenüber den benützten Reinigungsmitteln ist.

ACHTUNG — **Es ist eine gute Angewohnheit, das Anleitungshandbuch als wesentlichen Bestandteil des gekauften Produkts zu betrachten. Das Anleitungshandbuch stets gemeinsam mit dem Produkt aufbewahren.**

Zu tragende persönliche Schutzausrüstungen — Während der Handhabung und Installationsschritte , tragen folgende persönliche Schutzausrüstung :
Unfallverhütungsschuhe;
am Körper anliegende Kleidung;
Schutzhandschuhe;
Schutzbrille;

Sicherheitshandschuhe — Ein längerer Kontakt mit dem behandelten Produkt kann zu Hautreizungen führen; benutzen Sie während der Abgabe immer die Schutzhandschuhe.

Das Zapfsystem nicht einschalten, wenn das Netzversorgungskabel oder wichtige Geräteteile wie z. B. der Saug-/Druckschlauch, die Zapfpistole oder die Sicherheitseinrichtungen beschädigt sind. Den beschädigten Schlauch sofort ersetzen.

4 ERSTE-HILFE-MASSNAHME

HINWEIS — **Spezifische Informationen aus den Sicherheitsdatenblättern des Produkts entnehmen.**

RAUCHEN VERBOTEN — **Wenn am Zapfsystem gearbeitet wird, insbesondere während der Abgabe, nicht rauchen und keine offenen Flammen verwenden.**

WARNUNG
- Das zu zapfende Produkt von Augen und Haut fernhalten.
- Das zu zapfende Produkt nicht in Reichweite von Kindern lassen.
- Der Zapfpistolengebrauch muss auf die erlaubten Anwendungen beschränkt sein.
- Der Gebrauch von Komponenten und Materialien, die nicht für die Verwendung geeignet sind, kann eine Gefahr darstellen.
- Eine mangelnde Überprüfung auf korrekte Installation der Bauteile, kann eine Gefahr darstellen.

5 SB325_X KENNEN

Vorwort — Mit automatischer sperrvorrichtung ausgestattete zapfpistole, die aus nicht leitendem kunststoff hergestellt und zur verwendung mit wasser-/urea-lösung (def, Aus32/Aus40) konzipiert ist. Auch mit wasser verträglich

5.1 BESTIMMUNGSZWECK

SB325_X — WASSER-/UREALÖSUNGEN - D.E.F. - Aus32/Aus40, GEMÄSS DIN 70070
WASSER
WINDSCHUTZSCHEIBEN-REINIGER

GEBRAUCHS- UND RAUMBEDINGUNGEN — Siehe technische Datenblätter des Produkts

6 VERPACKUNG

Die zapfpistolen werden verpackt in kartons geliefert, auf denen ein etikett mit folgenden daten angebracht ist:

1 - Packungsinhalt
2 – Gewicht des Inhalts
3 – Produktbeschreibung

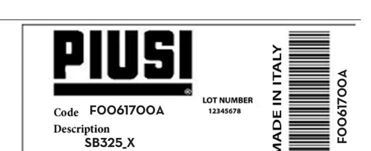

7 TECHNISCHE MERKMALE

Beschreibung	Min. Förderleistung(l/Min.)	Max. Förderleistung(l/Min.)	Strömungsverlust bei 35 l/Min. (Bar)	Eingangsgewinde mit Drehanschluss	Außendurchmesser Schlauchanschlussstück (mm)	Max. Betriebsdruck (Bar)	Gewicht (kg)
SB325_X	15	45 *	0.9 bar	1" GAS	20	3.5 bar	0.8

*** Max 40 l / min bei einer Temperatur <0 ° C**

8 INSTALLATION

Vorwort — Die automatischen Zapfpistolen werden einsatzbereit geliefert. Die Zapfpistole wird mit DREHBAREM Schlauchanschlussstück und O-Ring geliefert, die nützlich zur Verbindung mit dem Druckschlauch sind..
Zur Gewährleistung eines optimalen Betriebs, ist die Vorrichtung an Anlagen zu verwenden, deren Eigenschaften folgenden Anforderungen entsprechen:
- Qmin .: 15 l/min - Qmax: 45 l/min
- Pmin. : 1,5 bar - Pmax: 3,5 bar

ACHTUNG — **Zur Installation nur geeignete Dichtungsmassen verwenden und dabei darauf achten, dass keine Rückstände davon im Schlauch verbleiben.**
Damit die Funktionstüchtigkeit des Produkts nicht beeinträchtigt wird, das Schlauchanschlussstück ohne Hilfe von Werkzeug wie Zangen usw. mit dem Schlauch verbinden.
Die Zusammenfügung ist leichter, wenn man sie mit bereits an der Zapfpistole angebrachtem, drehbarem Schlauchanschlussstück vornimmt.
Sich vergewissern, dass die Leitungen und Saugbehälter frei von Überbleibseln oder Gewinderückständen sind, die die Zapfpistole und Zubehörteile beschädigen könnten.

WARNUNG — **Geeignete Dichtungsmassen auf den männlichen Gewinden der Verbindungen oder der Drehanschlüsse auftragen.**
Kein Teflonband verwenden.

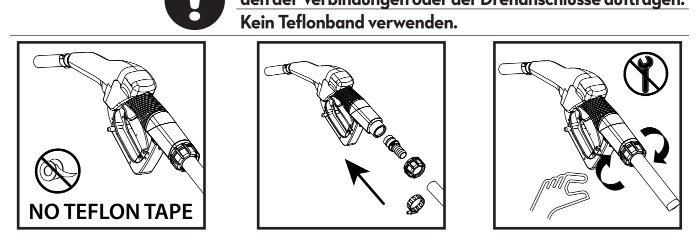

9 GEBRAUCHSANLEITUNG

Vorwort — Der einfache Gebrauch ist das Hauptmerkmal dieser Zapfpistolen.
Es gibt zwei Betriebsarten:

1 BETREUTE BETRIEBSART — Zum Zapfen den Hebel der Zapfpistole betätigen. Zur manuellen Unterbrechung der Abgabe, den Hebel loslassen.

2 AUTO-MATISCHE BETRIEBSART — • Zur automatischen Abgabe die Hebel OFFEN Sperrvorrichtung verwenden, die die automatische Abgabe ermöglicht. Wenn der Behälter voll ist, wird die automatische Sperrvorrichtung die Abgabe stoppen.
• Zur Fortsetzung der Abgabe nach einer automatischen Sperre, den Hebel vollkommen losgelassen, bevor er wieder betätigt wird.
• Zur manuellen Unterbrechung der Abgabe erneut auf den Hebel drücken und somit die Vorrichtung entriegeln, dann loslassen.

ACHTUNG — **DIE ZAPFPISTOLE NICHT AUSSERHALB DER PARAMETER VERWENDEN, DIE IN DER TABELLE "TECHNSCHE MERKMALE" ANGEFÜHRT SIND.**
Dank des Schließmechanismus, der sich aktiviert, wenn der Flüssigkeitsstand das Ende des Ausgießrohrs erreicht, wird die Abgabe automatisch unterbrochen.

10 FALSCHFULLUNG (Option)

Vorwort — Um sicher zu sein, dass keine Behälter gefüllt werden, die nicht zur Beinhaltung der gerade gezapften Flüssigkeit bestimmt sind, kann man Zapfpistolen mit "Magnetschalter" kaufen, die gemeinsam mit dem "MAGNETADAPTER" zu verwenden sind.

Vorgang — Der "Magnetschalter" ist eine magnetische Vorrichtung im Inneren des Zapfpistolenausgießers. Gemeinsam mit dem "MAGNETADAPTER" erlaubt er nur das Füllen des Behälters, an dem der "MAGNETADAPTER" angebracht wurde.

ACHTUNG — **Mit "Magnetschalter" ausgestattete Zapfpistolen funktionieren nur mit "MAGNETADAPTER". Der "MAGNETADAPTER" ist auch als Zubehörteil erhältlich.**

11 VORHERIGE ÜBERPRÜFUNGEN

WARNUNG — **Mit folgendem Verfahren die Sperrvorrichtung auf einwandfreien Betrieb überprüfen:**

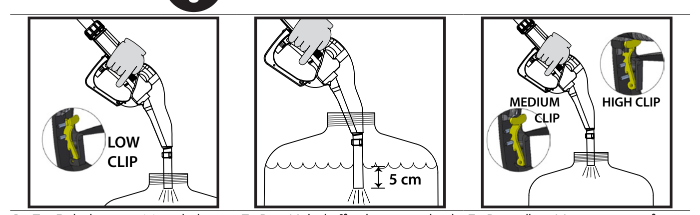

1 - Ein Behältnis mit Messskala mit 20 Liter (5 Gallonen) Fassungsvermögen bereitstellen.
3 - Den Hebel offen lassen und sich vergewissern, dass das Ausgießrohr eine Eintauchtiefe von circa 5 cm (2 Inch) erreicht.
5 - Denselben Vorgang mit auf mittleren und Höchstfluss gestelltem Hebel wiederholen. Der obigen Beschreibung entsprechend die Sperrvorrichtung auf einwandfreien Betrieb überprüfen.
2 - Den Hebel in die Stellung Mindestfluss bringen, mit der Abgabe in das Behältnis beginnen und dieses auffüllen.
4 - Die Zapfpistole muss durch Auslösung des Hebels anhalten.
6 - Sollte die Zapfpistole während der Abgabe anhalten, überprüfen und den Fluss verringern.
7 - Falls die Abgabesperrvorrichtung nicht eingreift, die Mindestförderleistung der Anlage überprüfen oder die Zapfpistole ersetzen.

12 ERSTE INGANGSETZUNG

Vorwort — Die Abgabe erst dann in Gang setzen, nachdem man überprüft hat, dass die Montage und Installation fachgerecht ausgeführt wurden.

ACHTUNG — **Es ist eine gute Angewohnheit, den Zapfpistolenhebel erst dann zu betätigen, wenn man sich sicher ist, dass das Endstück in die Öffnung des zu füllenden Behälters gesteckt wurde.**

HINWEIS — **Gelegentlich der ersten Verwendung und bei jedem Gebrauch der Zapfpistole nach dem Anschluss des Druckschlauches zum Ablassen der Luft aus dem Kreis so lange leicht den Hebel betätigen, bis der Betrieb normal ist.**

ACHTUNG — **Bei vollem Behälter die automatische Sperrvorrichtung auf einwandfreien Betrieb überprüfen.**
EIN FEHLERHAFTER BETRIEB DIESER VORRICHTUNG KANN DAS VERGIESSEN VON FLÜSSIGKEITEN VERURSACHEN, DIE GEFÄHRLICH FÜR PERSONEN UND DIE UMWELT SIND.

13 WARTUNG

1 Die automatische sperrvorrichtung regelmässig auf einwandfreien betrieb überprüfen.
2 Falls ein filter vorhanden ist, diesen regelmässig überprüfen und nach 1000 umfüllungslitern reinigen.
3 Regelmässig die dichtheit der verbindungen überprüfen.
4 Nach langen stillständen überprüfen, ob die automatische sperrvorrichtung einwandfrei funktioniert.

Im Falle von Schäden am Luftkanal oder Spout, die schematische Darstellung im Kapitel 18 mit Angaben zur Lösung beachten.

14 MALFUNCTIONS

Vorwort — Mögliche ursachen für eventuelle betriebsstörungen sind vornehmlich drei faktoren:
1 Innere öffnung des ausgiessers am endstück der zapfpistole ist verschmutzt.
Korrektureingriff: Spout in AdBlue oder demineralisiertes Wasser tauchen, um die Kristallisation zu lösen
2 Die abzugebende flüssigkeit hat einen betriebsdruck von weniger als 0.5 Bar oder mehr als 3.5 Bar.
3 Zu geringe oder zu hohe förderleistung.

HINWEIS — **Eine korrekte und regelmässige wartung der zapfpistole und der anlage, mit der sie verbunden ist, beugt betriebsstörungen und unvorhergesehenen austritten gefählicher flüssigkeiten vor.**

15 DEMONTAGE UND ENTSORGUNG

Vorwort — Im Falle der Entsorgung des Geräts müssen seine Bauteile einer auf Entsorgung und Recycling von Industriemüll spezialisierten Firma zugeführt werden, und insbesondere:

Entsorgung der verpackung: — Die Verpackung besteht aus biologisch abbaubarem Karton; sie kann Fachbetrieben zur normalen Wiedergewinnung von Zellulose zugeführt werden.

Entsorgung der metallteile: — Die Metallteile der Verkleidung und Struktur wie auch die lackierten Teile und die Edelstahlteile können normalerweise Fachbetrieben für die Verschrottung von Metallen zugeführt werden.

Entsorgung weiterer bauteile: — Weitere Bestandteile wie Schläuche, Gummidichtungen, Kunststoffteile und Verkabelungen sind Unternehmen zuzuführen, die auf die Entsorgung von Industriemüll spezialisiert sind.

TABLE DES MATIERES

1 CONSIGNES GENERALES
2 NORMES DE SECURITE
3 CONSIGNES GÉNÉRALES DE SÉCURITÉ
4 NORMES DE SECOURS
5 CONNAÎTRE SB325_X
5.1 USAGE PRÉVU
6 EMBALLAGE
7 CARACTÉRISTIQUES TECHNIQUES
8 INSTALLATION
9 MODALITÉS D'UTILISATION
10 MISFILLING (option)
11 VÉRIFICATIONS PRÉALABLES
12 PREMIÈRE MISE EN MARCHE
13 ENTRETIEN
14 PROBLEMES DE FONCTIONNEMENT
15 DEMOLITION ET ELIMINATION
16 ENCOMBREMENTS
17 VUES ECLATEES
18 REMPLACEMENT DE L'EMBOUT

1 CONSIGNES GENERALES

Consignes importantes — Pour préserver la sécurité des opérateurs, éviter des endommagements au système de distribution. Avant de procéder à n'importe quelle opération sur le système de distribution, il est indispensable d'avoir lu et compris tout le manuel d'instructions.

Symboles utilisés dans le manuel — Le manuel reprend les symboles suivants pour mettre en évidence des indications et des consignes particulièrement importantes.
ATTENTION
Ce symbole indique des normes contre les accidents pour les opérateurs et les personnes exposées.
AVERTISSEMENT
Ce symbole indique qu'il existe la possibilité d'endommager les appareils et/ou leurs composants.
REMARQUE
Ce symbole signale des informations utiles.

Conservation du manuel — Ce manuel doit rester intègre et complètement lisible car l'utilisateur final et les techniciens spécialisés autorisés à l'installation et à l'entretien doivent pouvoir le consulter en tout moment.

Droits de reproduction — Tous les droits de reproduction de ce manuel sont réservés à la société Piusi S.p.A.
Le texte ne peut être utilisé dans d'autres documents sans l'autorisation écrite de Piusi S.p.A.
© Piusi S.p.A.
CE MANUEL APPARTIENT A LA SOCIETE PIUSI S.p.A.
TOUTE REPRODUCTION, MEME PARTIELLE, EST STRICTEMENT INTERDITE.
Ce manuel appartient a la société Piusi S.p.A. qui est le propriétaire exclusif de tous les droits prévus par les lois applicables, y compris, sans s'y limiter, les règles en matière de droit d'auteur. Tous droits en vertu de ces dispositions sont réservés à Piusi S.p.A. Sont expressément interdites, en absence d'autorisation écrite préalable de Piusi S.p.A. : la reproduction, même partielle, de ce manuel, la publication, la modification, la transcription, la divulgation, la distribution, la commercialisation sous quelque forme que ces soit, la traduction et /ou transformation, le prêt et toute autre activité réservée par la loi à Piusi S.p.A.

2 NORMES DE SECURITE

Réseau électrique – vérifications préliminaires à l'installation — ATTENTION
Eviter absolument le contact entre l'alimentation électrique et le liquide à pomper.

intervention de contrôle ou entretien — Avant toute intervention de contrôle ou de maintenance, couper L'ALIMENTATION

INCENDIE – EXPLOSION Lorsque des liquides inflammables sont présents dans la zone de travail, comme de l'essence, de la lave-glace, il faut savoir que les vapeurs inflammables peuvent s'enflammer ou exploser.
- Pour prévenir les risques d'incendie et d'explosion
- Utiliser l'appareil uniquement dans un local bien aéré.
- Maintenir la zone de travail libre de débris, chiffons et récipients déversés ou ouverts de solvant et d'essence.
- Ne pas brancher ni débrancher le câble d'alimentation ou ne pas allumer ni éteindre les lumières en présence de vapeurs inflammables.
- Mettre à la terre tout appareil dans la zone de travail.
- Si il y a des étincelles statiques ou si vous ressentez un choc, arrêter l'opération immédiatement. Ne pas utiliser l'appareil avant d'avoir identifié et corrigé le problème.
- Maintenir un extincteur fonctionnel dans la zone de travail.

CHOC ÉLECTRIQUE — Cet appareil doit être mis à la terre. Une mauvaise mise à la terre, une installation ou utilisation incorrecte du système peuvent provoquer un choc électrique.

Électrocution ou mort
- Éteindre et débrancher le câble d'alimentation avant de procéder à l'entretien de l'appareil.
- Se connecter uniquement à une prise électrique mise à la terre.
- Utiliser uniquement câbles prolongateurs à trois fils, conformément aux règlements de l'électricité locaux en vigueur. Les câbles prolongateurs doivent avoir un fil de masse.
- S'assurer que les broches de la mise à la terre des câbles d'alimentation et des câbles prolongateurs sont intactes.
- Ne pas exposer l'appareil à la pluie. Stocker à l'intérieur.
- Ne jamais toucher la fiche électrique ou la prise avec les mains mouillées.
- Ne pas allumer le système de distribution si le câble d'alimentation ou autres parties importantes de l'appareil comme la tuyauterie d'aspiration/refoulement, le pistolet ou les dispositifs de sécurité sont endommagées. Remplacer les composants endommagés avant le fonctionnement.
- Avant chaque utilisation vérifier que le câble d'alimentation et la fiche ne sont pas endommagés. S'ils sont endommagés, faire les remplacer par un électricien qualifié avant sa utilisation.
- La connexion électrique entre la fiche et la prise doit rester éloignée de l'eau.
- Des rallonges électriques non appropriées peuvent être dangereuses, à l'extérieur, utiliser uniquement des rallonges autorisées et prévues pour ce genre d'utilisation, ayant une section de conduction suffisante conformément aux normes en vigueur.
- Pour des raisons de sécurité, nous recommandons que, en principe, l'appareil soit utilisé uniquement avec un interrupteur différentiel (max 30 mA).
- Les connexions électriques doivent utiliser un disjoncteur-détecteur de fuites à la terre (DDFT).
- L'installation est effectuée avec boîte ouverte et contacts électriques accessibles. Toutes ces opérations doivent être effectuées avec appareil isolé du réseau électrique pour éviter tout risque d'électrocution !

MAUVAISE UTILISATION DE L'APPAREIL Un usage impropre de l'appareil peut causer de sérieux dommages ou la mort
- Ne pas faire fonctionner l'unité lorsque vous êtes fatigués ou sous l'influence de drogues ou d'alcool.
- Une mauvaise utilisation peut provoquer des blessures graves ou la mort.
- Éteindre tout l'appareil quand on ne l'utilise pas.
- Ne pas altérer ou modifier l'appareil. Toute modification ou transformation peut rendre nulle les homologations d'agence et provoquer des risques pour la sécurité.
- Disposer les tuyaux et les câbles loin des zones de circulation, des angles vifs , des pièces en mouvement et des surfaces chaudes.
- Ne pas plier ni courber excessivement les tuyaux ni les utiliser pour tirer l'appareil.
- Tenir les enfants et les animaux à l'écart de la zone de travail.
- Respecter toutes les normes de sécurité en vigueur.

Brûlures Danger — Pour éviter de graves brûlures ne pas toucher le fluide chaud ou l'appareil.

Danger: fluide toxique ou vapeurs.
- Lire la FDS pour connaître les dangers spécifiques des fluides qu'on utilise.
- Stocker le fluide dangereux dans les récipients prévus, et éliminer ce matériau conformément aux lignes de conduite en vigueur.
- Le contact prolongé avec le produit traité peut causer des irritations à la peau: toujours utiliser des gants de protection pendant les opérations de distribution.

3 CONSIGNES GÉNÉRALES DE SÉCURITÉ

Caractéristiques essentielles de l'équipement de protection — Endosser un équipement de protection qui soit :
appropié aux opérations à effectuer ;
résistant aux produits employés pour le nettoyage

ATTENTION — **Il est conseillé de considérer le manuel d'instructions comme étant une partie intégrante du produit acheté. Conserver toujours le manuel d'instructions avec le produit.**

Dispositifs de protection individuelle à endosser — Durant les phases de déplacement et d'installation, endosser les dispositifs de protection individuelle suivants :
chaussures de sécurité ;
vêtements tout près du corps ;
gants de protection ;
lunettes de sécurité ;

Gants de protection; — Le contact prolongé avec le produit traité peut provoquer des irritations à la peau ; toujours utiliser des gants de protection pendant la distribution.

Ne pas allumer le système de distribution si le câble de branchement au réseau ou des parties importantes de l'appareil, par ex. le tuyau d'aspiration/refoulement, le pistolet ou les dispositifs de sécurité sont endommagés. Remplacer immédiatement le tuyau endommagé.

4 NORMES DE SECOURS

REMARQUE — **Pour toute information spécifique, consulter les fiches relatives à la sécurité. du produit**

DEFENSE DE FUMER — **Lorsqu'on utilise le système de filtration et en particulier lors du ravitaillement, NE PAS FUMER et ne pas utiliser des flammes libres.**

ATTENTION
- Éviter le contact du produit à distribuer avec les yeux et la peau
- Tenir le produit à distribuer hors de portée des enfants
- L'usage du pistolet doit être limité aux usages prévus
- Le fait d'utiliser des composants et des matériaux non appropriés à l'usage prévu peut représenter un danger
- Ne pas vérifier que l'installation a été correctement effectuée peut représenter un danger.

5 CONNAÎTRE SB325_X

Avant-propos — Pistolet de distribution pourvu d'un dispositif d'arrêt automatique, réalisé avec du matériau plastique non conductif et conçu pour l'utilisation avec une solution eau/urée (def, Aus32/Aus40). Il est également compatible avec l'eau

5.1 USAGE PRÉVU

SB325_X — SOLUTIONS EAU/URÉE - D.E.F. - Aus32/Aus40, SELON DIN 70070
EAU
LIQUIDE LAVE-VITRES

CONDITIONS D'UTILISATION ET CONDITIONS ENVIRONNEMENTALES — Se référer aux fiches techniques du produit

6 EMBALLAGE

Les pistolets sont fournis emballés dans des boîtes en carton munies d'étiquette reprenant les données suivantes :
1 - contenu de l'emballage
2 – poids du contenu
3 – description du produit

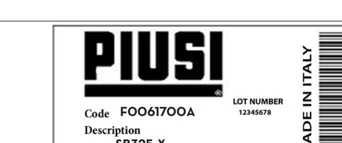

7 CARACTÉRISTIQUES TECHNIQUES

Description	Débit minimum (l/min)	Débit maximum (l/min)	Perte de charge à 35 l/min (bars)	Filet d'entrée avec pivot	Diamètre extérieur embout (mm)	Pression max. de travail (bars)	Poids (kg)
SB325_X	15	45 *	0.9 bar	1" GAS	20	3.5 bar	0.8

*** Max 40 l / min à une température <0 ° C**

8 INSTALLATION

REMARQUE — Les pistolets automatiques sont fournis prêts à l'emploi.
Le pistolet est fourni avec embout PIVOTANT (avec anneau torique) pour le raccord au tuyau de refoulement.
Afin de garantir un fonctionnement parfait, le dispositif doit être utilisé sur des installations aux caractéristiques limites conformes aux exigences suivantes :
- Qmin .: 15 l/min - Qmax: 45 l/min
- Pmin. : 1,5 bar - Pmax: 3,5 bar

ATTENTION — **Lors de l'installation, utiliser des produits de scellage appropriés en faisant attention qu'il ne reste des résidus à l'intérieur du tuyau.**
Pour ne pas compromettre le bon fonctionnement du produit, unir l'embout au tuyau sans utiliser des outils comme des pinces par exemple.
L'assemblage pourra être facilité si l'embout pivotant est déjà monté sur le pistolet.
S'assurer que les tuyaux et le réservoir d'aspiration sont dépourvus de déchets ou résidus de filetage pouvant endommager le pistolet et les accessoires.

ATTENTION — **Appliquer des produits de scellage appropriés sur les filets mâles des connexions ou des pivots**
Ne pas utiliser de rubans teflon.

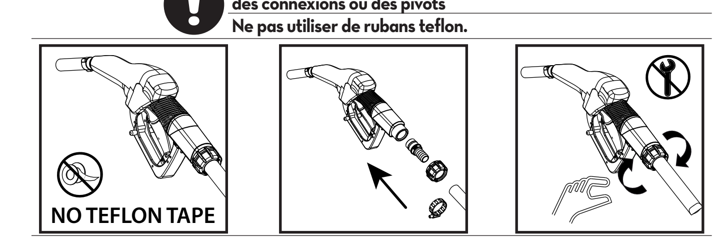

9 MODALITÉS D'UTILISATION

REMARQUE — La simplicité d'utilisation est la principale caractéristique de ces pistolets.
Les deux modalités d'utilisation sont les suivantes:

1 - MODALITÉ ASSISTÉE — Distribuer en actionnant le levier du pistolet. Pour interrompre manuellement la distribution, relâcher le levier.

2 MODALITÉ AUTOMATIQUE — • Utiliser le dispositif de blocage du levier en ouverture pour permettre la distribution automatique. Quand le réservoir sera plein, le dispositif d'arrêt automatique interrompra la distribution.
• Pour continuer la distribution suite à l'arrêt automatique, il faudra relâcher complètement le levier avant de l'actionner à nouveau.
• Pour interrompre manuellement la distribution, appuyer à nouveau sur le levier pour débloquer le dispositif et ensuite relâcher.

ATTENTION — **NE PAS UTILISER LE PISTOLET EN DEHORS DES PARAMÈTRES INDIQUÉS DANS LE TABLEAU « CARACTÉRISTIQUES TECHNIQUES »**
La distribution s'interrompt automatiquement grâce au mécanisme de fermeture qui s'active quand le niveau du liquide arrive à l'extrémité du bec.

10 MISFILLING (option)

REMARQUE — Pour avoir la certitude de ne pas distribuer dans des réservoirs un liquide ne pouvant le recevoir, il faut acheter des pistolets pourvus de « Magnet switch » à utiliser avec le « MAGNET ADAPTOR ».

Opération — Le « Magnet switch » est un dispositif magnétique à l'intérieur du bec du pistolet. Avec le « MAGNET ADAPTOR », il permet de distribuer seulement dans le réservoir pourvu du "MAGNET ADAPTOR".

ATTENTION — **Les pistolets pourvus de « Magnet switch », fonctionnent seulement avec « MAGNET ADAPTOR ».« MAGNET ADAPTOR » peut aussi être acheté comme accessoire.**

11 VÉRIFICATIONS PRÉALABLES

ATTENTION — **Contrôler le bon fonctionnement du dispositif de blocage en suivant la procédure suivante:**

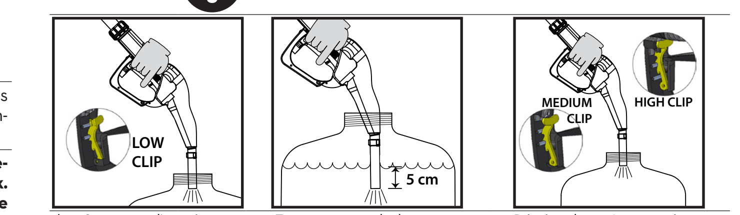

1 - Se munir d'un récipient gradué d'une capacité de 20 litres (5 galons)
3 - En maintenant le levier ouvert, vérifier d'avoir atteint environ 5 cm (2 inches) d'immersion du bec.
5 - Répéter les mêmes opérations avec le levier dans la position de débit moyen et de débit maximum. Vérifier le bon fonctionnement du dispositif d'arrêt comme décrit ci-dessus.
2 - Procéder à la distribution dans le récipient et le remplir avec le levier dans la position de débit minimum.
4 - Le pistolet doit s'arrêter avec le déclic du levier.
6 - Si le pistolet s'arrête durant la distribution, vérifier et réduire le débit.
7 - Si le dispositif d'arrêt de la distribution ne se met pas en fonction, vérifier le débit minimum de l'installation ou remplacer le pistolet.

12 PREMIÈRE MISE EN MARCHE

Avant-propos — Commencer la distribution seulement après avoir vérifié que le montage et l'installation ont été effectués selon les règles de l'art.

ATTENTION — **Il est conseillé d'actionner le levier du pistolet seulement si l'on est certain d'avoir inséré le bec dans l'embouchure du réservoir à remplir.**

REMARQUE — **À la première utilisation et chaque fois que l'on utilise le pistolet , après voir relié le tuyau de refoulement, actionner légèrement le levier pour faire sortir l'air du circuit jusqu'au fonctionnement normal.**

ATTENTION — **Vérifier le bon fonctionnement du dispositif d'arrêt automatique avec réservoir plein.**
LE FONCTIONNEMENT DÉFECTUEUX DE CE DISPOSITIF PEUT PROVOQUER L'ÉPANDAGE DE LIQUIDES DANGEREUX POUR LES PERSONNES ET L'ENVIRONNEMENT.

13 ENTRETIEN

1 Vérifier périodiquement le bon fonctionnement du dispositif d'arrêt automatique
2 S'il existe, il est conseillé de vérifier périodiquement le filtre et de le nettoyer tous les 1000 litres de transvasement.
3 Vérifier périodiquement l'étanchéite des connexions
4 Apres de longues périodes d'inutilisation, vérifier le bon fonctionnement du dispositif d'arrêt automatique

Si le tuyau d'air ou l'embout est endommagé, consultez le schéma de remplacement indiqué au chapitre 18.

14 PROBLEMES DE FONCTIONNEMENT

Avant-propos — Les causes possibles de dysfonctionnement sont à imputer principalement à trois facteurs :
1 Trou interne du pistolet sale à l'extrémite du bec
Mesure corrective : plongez l'embout dans du liquide ad-blue ou de l'eau déminéralisée pour que la cristallisation se dissolve.
2 Pression d'exercice inférieure à 0.5 Bar ou supérieure à 3.5 Bars du liquide à distribuer
3 Débit trop bas ou trop élevé

REMARQUE — Un entretien correct et régulier du pistolet et de l'installation auquel il est relié évite des dysfonctionnements et des fuites accidentelles de liquides dangereux.

15 DEMOLITION ET ELIMINATION

Avant-propos — En cas de démolition, ses parties doivent être confiées à des entreprises spécialisées en élimination et recyclage des déchets industriels et, en particulier:

Elimination de l'emballage: — L'emballage est constitué par du carton biodégradable qui peut être confié aux entreprises qui récupèrent la cellulose.

Elimination des parties metalliques: — Les parties métalliques, aussi bien celles qui sont vernies que celles en acier inox, sont normalement récupérables par les entreprises spécialisées dans le secteur de la démolition des métaux.

Elimination des autres parties: — Les autres parties comme les tuyaux, les joints en caoutchouc, les parties en plastique et les câbles, doivent être confiées à des entreprises spécialisées dans l'élimination des déchets industriels

16 RAUMBEDARF
16 ENCOMBREMENTS
16 UTRYMMESBEHOV
16 РАЗМЕРЫ

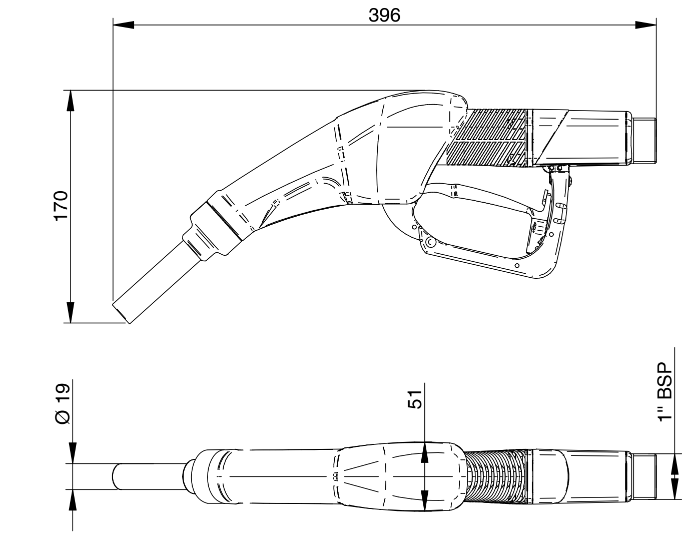

17 BERSICHTSBILDTAFELN
17 VUES ECLATEES
17 EXPLOSIONSRITNING
17 ИЗОБРАЖЕНИЯ В РАЗОБРАННОМ ВИДЕ

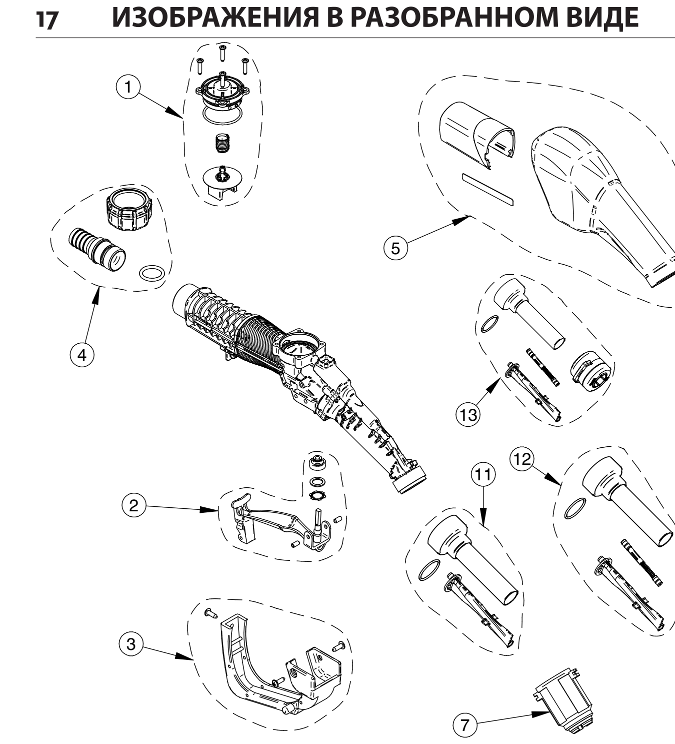

18 ERSATZ DES SPOUTS
18 REMPLACEMENT DE L'EMBOUT
18 BYTE AV UTLOPPSRÖRET
18 ЗАМЕНА ТОПЛИВОРАЗДАТОЧНОГО ПИСТОЛЕТА
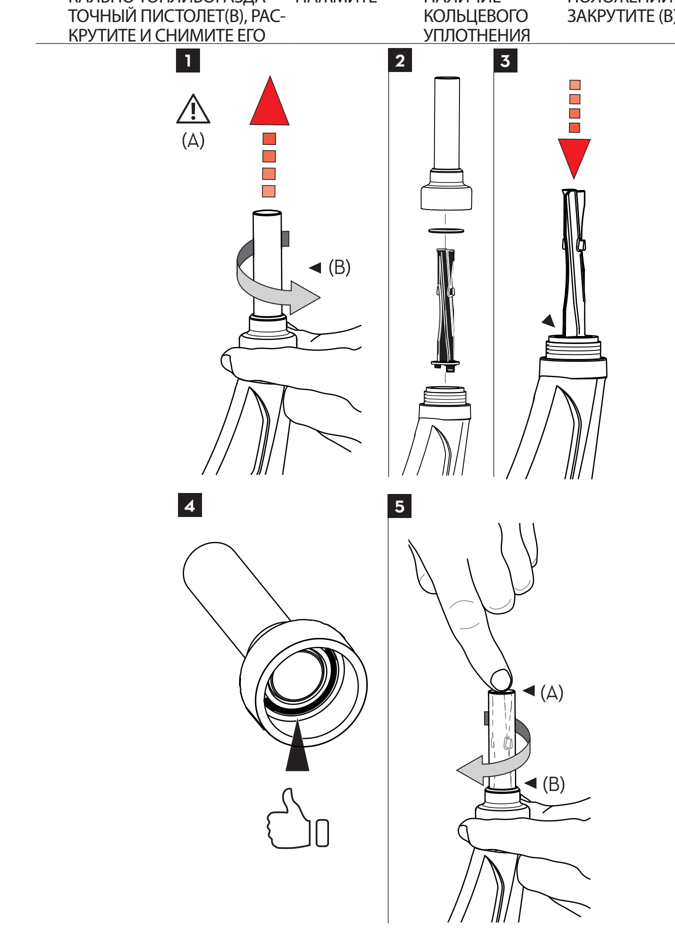
	1	2 - 3	4	5
DE	(A) DEN SPOUT SENKRECHT STELLEN (B) LOSSCHRAUBEN UND AUSBAUEN	EINFÜHREN UND EINDRÜCKEN	PRÜFEN, OB DIE O-RING-DICHTUNG VORHANDEN IST	IN POSITION (A) HALTEN UND (B) EINDREHEN
FR	(A) POSITIONNEZ L'EMBOUT À LA VERTICALE (B) DÉVISSEZ ET RETIREZ	INTRODUISEZ ET APPUYEZ	VÉRIFIEZ QUE L'O-RING SOIT BIEN PRÉSENT	MAINTENEZ EN POSITION (A) ET VISSEZ (B)
SV	(A) PLACERA UTLOPPSRÖRET VERTIKALT (B) SKRUVA LOSS OCH AVLÄGSNA	SÄTT I OCH TRYCK	KONTROLLERA ATT EN O-RING FINNS	HÅLL PÅ PLATS (A) OCH SKRUVA ÅT (B)
RU	(A) РАСПОЛОЖИТЕ ВЕРТИКАЛЬНО ТОПЛИВОРАЗДАТОЧНЫЙ ПИСТОЛЕТ(B), РАСКРУТИТЕ И СНИМИТЕ ЕГО	ВСТАВЬТЕ И НАЖМИТЕ	ПРОВЕРЬТЕ НАЛИЧИЕ КОЛЬЦЕВОГО УПЛОТНЕНИЯ	УДЕРЖИВАЯ В ПОЛОЖЕНИИ (A), ЗАКРУТИТЕ (B)